Riešenia pre ploché strechy

Nový a rozšírený rad. Platné od 3. 2. 2026.
Aktualizované vydanie.

Pozrite sa na svoj domov v novom svetle

Už viac ako 80 rokov vytvárame inovatívne riešenia, ktoré premieňajú vnútorné priestory pomocou prirodzeného svetla a čerstvého vzduchu.
Svetlíky VELUX ponúkajú čistý výhľad na oblohu a vnášajú kúzlo denného svetla aj tam, kde ste to doteraz považovali za nemožné. Je možné použiť ich v strechách so sklonom do 15° a sú k dispozícii v rôznych variantoch a rozmeroch tak, aby čo najlepšie vyhoveli vašim požiadavkám.
Naša nová generácia sklenených svetlíkov kombinuje moderný minimalistický dizajn s vynikajúcou tepelnou a zvukovou izoláciou, aby vám pod strechou zaistila dokonalý komfort.

Obsah

4 Význam denného svetla

8 Nová generácia svetlíkov

14 Kompletná ponuka svetlíkov
- Dizajnový svetlík so zaobleným sklom
- Dizajnový svetlík s plochým sklom
- Svetlík s kupolou a zasklením
- Svetlík s kupolou

24 Špeciálne riešenia pre ploché strechy

28 Tieniace doplnky

30 Montážne príslušenstvo

32 Inteligentná domácnosť

34 Technické parametre

38 Cenník

41 Podpora VELUX

Dôležitosť denného svetla

Interiér presvetlený do hĺbky

Fasádne okná všeobecne poskytujú len lokálne obmedzené denné osvetlenie, ale nezaisťujú dostatok prirodzeného svetla v hĺbke miestnosti. V husto zastavaných oblastiach množstvo svetla prenikajúceho zvislými oknami znižujú tiež okolité budovy. Svetlíky VELUX poskytujú nielen čistý výhľad na oblohu, ale tiež denné svetlo smerujúce zhora dolu, čo umožňuje lepšiu distribúciu svetla a presvetlenia miestnosti do všetkých kútov.

Premena priestoru

Najmodernejší minimalistický dizajn s neviditeľným krídlom odbúrava hranicu medzi interiérom a exteriérom, poskytuje dych berúci výhľad na oblohu a prepúšťa až o 52 % viac denného svetla. Premeňte svoj domov kúzlom prirodzeného svetla a zvýšte si komfort bývania vďaka možnosti vyvetrať len dotykom na diaľkovom ovládači.

* Priepustnosť denného svetla u svetlíkov VELUX novej generácie v porovnaní so svetlíkmi CFP/CVP 060060.

Pre viac informácií o premene priestorov pomocou svetlíkov si stiahnite príručku Design Guide pre ploché strechy.

Rozdiel na prvý pohľad

Získajte variabilitu

Naše svetlíky presvetlia každé miesto v interiéri, čo vám dáva absolútnu slobodu v jeho využití z pohľadu dizajnu i funkčnosti. Nech už miestnosť zariadite akokoľvek, denné svetlo vám nebude nikde chýbať.

Moderné a komfortné riešenie

So zdrojom prirodzeného svetla nad hlavou sa zbavíte vizuálnych prekážok a priestorových obmedzení, obzvlášť v miestnostiach s hlbokou dispozíciou. Využitie strechy k prívodu svetla a vzduchu ušetrí energiu potrebnú na umelé osvetlenie a umožní prirodzené vetranie pomocou komínového efektu.

Pre viac informácií o premene priestorov pomocou svetlíkov si stiahnite príručku Design Guide pre ploché strechy.

* Presklená plocha v porovnaní so svetlíkom CFP/CVP 060060.

Nová generácia

Zmenili sme jednu vec

Až o 52 % viac denného svetla vďaka rámu s veľmi tenkým profilom.*

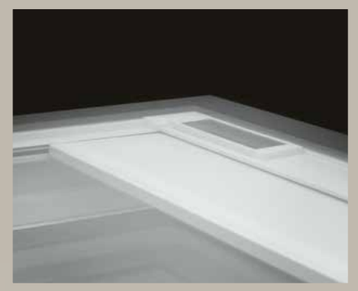

Pre väčší komfort z bývania možno všetky výrobky kombinovať s markízou alebo zatemňujúcou roletou.

Jednoduchá inštalácia vďaka predvŕtaným otvorom.

Všetko

Nová generácia svetlíkov VELUX sa vyznačuje jedinečnou konštrukciou, ktorá poskytuje viac denného svetla, najmodernejší dizajn a vynikajúci komfort vnútorného prostredia.

Bezrámová horná časť z tvrdeného skla je zaistená odolným tesniacim materiálom.

Do základne svetlíka možno umiestniť markízu alebo zatemňujúcu roletu. Nepoužívaný tieniaci doplnok ľahko **splynie s konštrukciou**.

Biely polyuretánový rám s dreveným jadrom pre **mimoriadnu odolnosť** a bezproblémové používanie.

Tenký rám pre **maximálny prienik denného svetla** a **exkluzívny design**.

Izolačný materiál ThermoTechnology™ EPS pre **vynikajúcu energetickú úspornosť**.

Zasklenie sa nachádza nízko v konštrukcii a kvôli **zvýšeniu energetickej efektivity** presahuje drážku ostenia.

Rám okna je obmedzený na absolútne minimum – aby poskytoval **maximálne množstvo denného svetla** a podporoval **exkluzívny dizajn interiéru**.

*** V porovnaní so svetlíkom CFP/CVP 060060.**

Nová generácia

Predstavujeme budúcnosť svetlíkov

S novou generáciou svetlíkov VELUX opäť zvyšujeme pomyselnú latku v možnostiach presvetlenia miestností pod plochou strechou. Nový rad svetlíkov je postavený na jedinečnej konštrukcii a do interiéru vpúšťa viac denného svetla ako kedykoľvek predtým. Elegantný minimalistický dizajn s bezrámovým zasklením upúta pozornosť ako z vonkajšej strany na streche, tak aj pri pohľade zvnútra – odkiaľ neuvidíte nič iné, len sklo a oblohu.

Nie je to len nový svetlík. Toto je budúcnosť svetlíkov.

Maximum denného svetla
Nový dizajn prepustí až o 52 % viac denného svetla.*

Moderný dizajn
Estetický a minimalistický dizajn, ktorý sa krásne snúbi s moderným interiérom domácností. Pozrite sa nahor a uvidíte len sklo a oblohu.

Ideálny komfort vo vnútornom prostredí
Sú dostupné s dvojvrstvovým a troj-vrstvovým zasklením, aby zabezpečili vynikajúcu energetickú úspornosť. Možno ich kombinovať so zatemňujúcou roletou pre reguláciu svetla alebo s markízou pre ochranu pred teplom a napojiť na systém VELUX ACTIVE s technológiou NETATMO pre zdravšie vnútorné prostredie.

* V porovnaní so svetlíkmi CFP/CVP 060060.

reddot winner 2021

Nová generácia

Ahoj slnko!

Predstavujeme nové dizajnové svetlíky VELUX na solárny pohon

Pridajte si domov denné svetlo, štýl a pohodlie prirodzenej ventilácie, bez toho, aby ste museli na strop privádzať akékoľvek káble. Solárny variant našich dizajnových svetlíkov je napájaný slnečným žiarením a je možné ho inštalovať na každý dom s plochou strechou.
Zažite domáci komfort, ktorý prináša možnosť jednoducho odviesť vydýchaný a prehriaty vzduch strechou. Prirodzenú výmenu vzduchu a zdravú vnútornú klímu vám zaistí samonapájané a jednoducho inštalovateľné riešenie.
Svetlík je dodávaný s vopred spárovaným nástenným ovládačom a môžete ho ovládať tiež prostredníctvom telefónu s aplikáciou VELUX App Control. Keď začne pršať, o automatické zatvorenie svetlíka sa postará dažďový senzor. Pre ochranu pred teplom a reguláciu svetla sú k dispozícii tieniace doplnky na solárny pohon.

Je dobré vedieť

- Nepotrebuje kabeláž.
- Žiadne slnko? Žiadny problém! Batérie sa nabijú i za oblačného počasia.
- Vrátane vopred spárovaného nástenného ovládača.
- Pre kompletné riešenie doplňte solárne napájanou markízou alebo zatemňujúcou roletou.
- Plne kompatibilné s VELUX App Control a VELUX ACTIVE with NETATMO.

Kompletná ponuka

Naša kompletná ponuka pokrýva všetky potreby presvetlenia plochou strechou. Medzi svetlíkmi VELUX si jednoducho vyberiete ten svoj – ponuka siaha od nových dizajnových svetlíkov so zaobleným a plochým sklom až po tradičné svetlíky s kopulami.

Svetlíky pre ploché strechy

Nová generácia

Dizajnový svetlík so zaobleným sklom

Špičkové parametre s technológiou CurveTech.

- Maximálna úroveň presvetlenia
- Vynikajúca energetická efektivita
- Najmodernejší dizajn
- Vynikajúce tlmenie hluku
- Čistý výhľad a odvod vody s technológiou CurveTech.

CFU / CVU | ISU 1093

(Príklad ceny 100 × 100 cm)
1 642 € s DPH

Viac na strane 16 →

Nová generácia

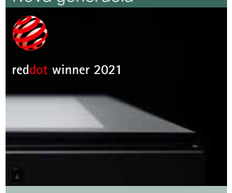

Dizajnový svetlík s plochým sklom

Denné svetlo, dizajn a estetika.

- Maximálna úroveň presvetlenia
- Vynikajúca energetická efektivita
- Najmodernejší dizajn
- Vynikajúce tlmenie hluku

CFU / CVU | ISU 2093

(Príklad ceny 100 × 100 cm)
1 377 € s DPH

Viac na strane 18 →

Svetlík s kupolou a zasklením

Pokročilé riešenie kupoly.

- Dobrá úroveň presvetlenia
- Dobrá energetická efektivita
- Klasická konštrukcia
- Zvýšené tlmenie hluku

CFP / CVP | ISD

(Príklad ceny 100 × 100 cm)
809 € s DPH

Viac na strane 20 →

Svetlík s kupolou

Bez izolačného zasklenia. Pre nevykurované miestnosti a budovy.

- Základná úroveň presvetlenia
- Základná energetická efektivita

CFJ / CVJ | ISJ

(Príklad ceny 100 × 100 cm)
683 € s DPH

Viac na strane 22 →

Špeciálne riešenia pre ploché strechy

Nová generácia

Elektrický výlez pre ploché strechy

Strešný výlez pre remeselníkov s 2-vrstvovým alebo 3-vrstvovým zasklením. Bez námahy sa otvorí až do uhla 60°, zároveň umožňuje komfortné vetranie a automaticky sa zavrie v prípade dažďa.

CXU | ISU

Viac na strane 24 →

Výlez do plochej strechy

Manuálne ovládaný svetlík s izolačným dvojsklom. Vynikajúci útlm hluku a uhol otvárania až 60° pre jednoduchší prístup na strechu.

CXP | ISD

Viac na strane 26 →

Svetlík pre odvod dymu

Svetlík pre odvod dymu s izolačným dvojsklom spĺňa bezpečnostné požiadavky a zároveň zvyšuje komfort pre užívateľa objektu.

CSP | ISD

Viac na strane 27 →

Svetlovod do plochých striech

Špeciálny tubus s odrazivosťou až 98 % dokáže preniesť slnečné a mesačné svetlo až do vzdialenosti 6 m.

TCR / TCF

Viac na strane 26 →

Technické údaje	Nová generácia Dizajnový svetlík so zaobleným sklom	Nová generácia Dizajnový svetlík s plochým sklom	Svetlík s kupolou a zasklením	Svetlík s kupolou
Oblasti použitia	Domy a vykurované miestnosti	Domy a vykurované miestnosti	Domy a vykurované miestnosti	Nevykurované miestnosti a budovy ako sklady, garáže, kôlne alebo priemyslové haly
Sklon strechy	0–15°	2–15°	0–15°	0–15°
Konštrukcia	Zaoblené zasklenie 88 % priepustnosť svetla* Bezrámové zasklenie Motor integrovaný v ráme Diskrétne umiestnená roleta Lepší výhľad – CurveTech odvádza dažďovú vodu	Ploché sklo 88 % priepustnosť svetla* Bezrámové zasklenie Motor integrovaný v ráme Diskrétne umiestnená roleta –	Polykarbónová alebo akrylátová kupola 70 % priepustnosť svetla – Motor integrovaný v ráme – –	Dvojvrstvová alebo trojvrstvová opálová kupola 64 % priepustnosť svetla – – – –
Parametre	Nízkoenergetické dvojsklo alebo trojsklo Izolačné zasklenie s vnútorným laminovaným sklom (P4A) $U_{rc, ref 300}$: 0,55 W/(m²K)** $A_{rc, ref 300}$: 4,4 m²** Zvuková izolácia: 42 dB** Odolnosť voči vlámaniu triedy 2	Nízkoenergetické dvojsklo alebo trojsklo Izolačné zasklenie s vnútorným laminovaným sklom (P4A) $U_{rc, ref 300}$: 0,60 W/(m²K)** $A_{rc, ref 300}$: 4,1 m²** Zvuková izolácia: 41 dB** Odolnosť voči vlámaniu triedy 2	Nízkoenergetické dvojsklo Izolačné zasklenie s vnútorným laminovaným sklom (P4A) Hodnota U: 0,80 W/(m²K)** Plocha: 3,4 m²** Zvuková izolácia: 36 dB** Odolnosť voči vlámaniu triedy 2	Dvojvrstvová alebo trojvrstvová nepriehľadná kupola (bez izolačného skla) – Hodnota U: 1,7 W/(m²K)** Plocha: 2,6 m²** Zvuková izolácia: 22 dB** –
Ovládanie	Neotváravý Elektrický – čerstvý vzduch stlačením tlačidla Solárny – komfort bez nutnosti kabeláže	Neotváravý Elektrický – čerstvý vzduch stlačením tlačidla Solárny – komfort bez nutnosti kabeláže	Neotváravý Manuálny Elektrický – čerstvý vzduch stlačením tlačidla Výlez a zariadenie pre odvod dymu a tepla	Neotváravý Manuálny*** Elektrický – čerstvý vzduch stlačením tlačidla
Inteligentná domácnosť a senzory	Kompatibilný so systémom VELUX ACTIVE Štandardne vopred integrovaný dažďový senzor Vopred spárovaný nástenný ovládač Integrovaný motor	Kompatibilný so systémom VELUX ACTIVE Štandardne vopred integrovaný dažďový senzor Vopred spárovaný nástenný ovládač Integrovaný motor	Kompatibilný so systémom VELUX ACTIVE Štandardne vopred integrovaný dažďový senzor Vopred spárovaný nástenný ovládač Integrovaný motor	– – – –
Ochrana pred teplom a nastavenie denného svetla	Markíza na solárny pohon; s diskrétnym umiestnením Zatemňujúca roleta na solárny pohon; s diskrétnym umiestnením Sieť proti hmyzu (manuálne ovládaná, čistiteľná, odnímateľná)	Markíza na solárny pohon; s diskrétnym umiestnením Zatemňujúca roleta na solárny pohon; s diskrétnym umiestnením Sieť proti hmyzu (manuálne ovládaná, čistiteľná, odnímateľná)	Markíza na solárny pohon; s diskrétnym umiestnením Plisovaná a dvojito plisovaná roleta (elektrický/solárny pohon)	–

* Priepustnosť svetla uvedená podľa metódy v EAD 220062-00-0401 (označenie CE). Uvedené hodnoty platia pre veľkosť 100×100 cm.
** Uvedené hodnoty sa vzťahujú na svetlík CFU 0025Q (ploché a zaoblené sklo), svetlík s kupolou CFP 0073QV a svetlík CFJ s trojvrstvovou kupolou. Kalkulované pre referenčnú veľkosť 120×120 cm s celkovou výškou základne svetlíka 30 cm podľa metódy uvedenej v norme EN 1873:2014+A1:2016. Pre parametre ostatných výrobkov kontaktujte zákaznícke oddelenie VELUX.
*** Neotváravý variant so sadou ZCJ 1112.

Nová generácia

Špičkové parametre s technológiou CurveTech

- Maximálna úroveň presvetlenia
- Vynikajúca energetická efektivita
- Najmodernejší dizajn
- Vynikajúce tlmenie hluku
- Čistý výhľad a odvod vody s technológiou CurveTech

CurveTech

Dizajnový svetlík so zaobleným sklom

Dizajnový svetlík VELUX so zaobleným sklom je súčasťou našej novej generácie svetlíkov a predstavuje revolúciu v ich konštrukcii. Jedinečné zaoblené zasklenie umožňuje ľahký odvod dažďovej vody, a to i pri sklone strechy 0°. Navyše predstavuje pútavý exteriérový prvok, ktorý dodá streche vášho domu elegantný vzhľad.

Unikátna konštrukcia so štíhlym rámom a neviditeľným krídlom poskytuje maximum denného svetla a krásny dizajn v interiéri – aj s nainštalovaným tienením. Rolety sú diskrétne umiestnené v konštrukcii svetlíka a nenarúšajú prísun denného svetla, dizajn, ani váš výhľad na oblohu.

Dizajnový svetlík so zaobleným sklom pre ploché strechy sa dodáva s dvojsklom alebo trojsklom a má vynikajúcu energetickú efektivitu a schopnosť tlmiť hluk dažďa, kurpobitia alebo dopravy.

rozmery (cm)	*60×60*	*80×80*	*90×60*	*90×90*	*100×100*	*120×90*	*120×120*	*150×80*	*150×100*	*150×120*	*150×150*	*200×60*	*200×100*

Veľkosť otvoru je rovnaká ako veľkosť svetlíka.

Zaoblené sklo
(ISU 1093)

Prvotriedna voľba pre majiteľov domov so sklonom strechy 0–15°.

Nerušený výhľad a odvod vody vďaka technológii CurveTech.

Tvrdené vonkajšie sklo.

Zvýšená odolnosť proti vetru, snehu a krupobitiu.

Neotváravá základňa svetlíka
(CFU)

Jedinečná konštrukcia okna so štíhlym rámom a neviditeľným krídlom.

Odolný biely polyuretánový rám s dreveným jadrom.

K dispozícii s dvojsklom alebo trojsklom pre vynikajúci energetický výkon a tlmenie hluku.

Laminované izolačné sklo zvyšuje bezpečnosť.

Zvýšená bezpečnosť*

Diaľkovo ovládaná základňa svetlíka
(CVU)

Elektrický alebo solárny svetlík zaisťuje optimálne vetranie stlačením tlačidla.

Integrovaný dažďový senzor.

Jedinečná konštrukcia okna so štíhlym rámom a neviditeľným krídlom.

Odolný biely polyuretánový rám s dreveným jadrom.

K dispozícii s dvojsklom alebo trojsklom pre vynikajúcu energetickú efektivitu a tlmenie hluku.

Laminované izolačné sklo zvyšuje bezpečnosť.

Zvýšená bezpečnosť*

Elektrický variant vyžaduje pripojenie na 230 V.

Kompletný svetlík sa skladá zo základne a hornej časti, ktoré je nutné objednať samostatne.

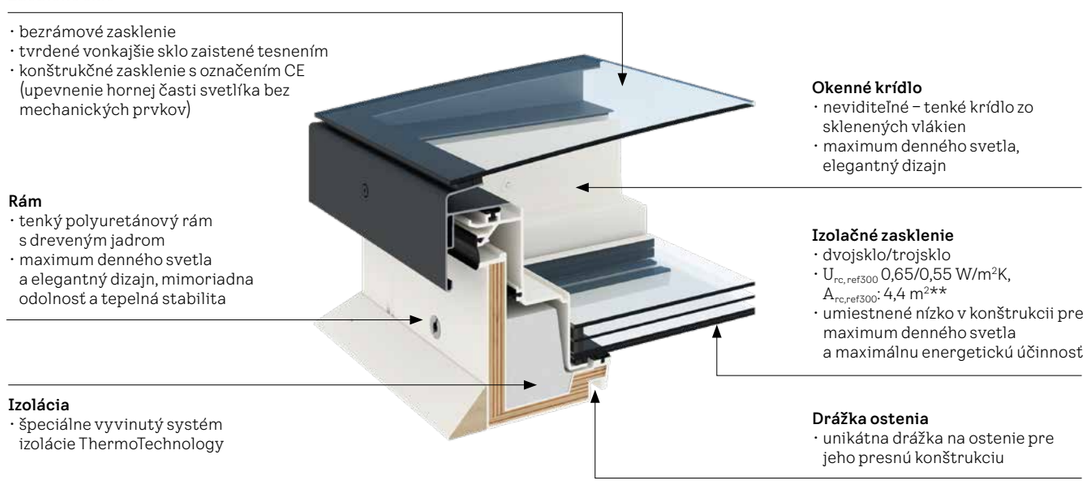

Ďalšie produkty pre väčšie pohodlie

Markíza (MSU)

Zatemňujúca roleta (DSU)

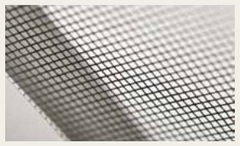

Sieťka proti hmyzu (ZIU)

Kompatibilita s inteligentným ovládaním zdravého vnútorného prostredia VELUX ACTIVE a VELUX App Control

Viac informácií o montážnom príslušenstve a tienení nájdete na www.velux.sk

* Zodpovedá legislatívnym požiadavkám EU na odolnosť voči vlámaniu triedy 2. Bezpečná konštrukcia odolná proti vlámaniu s vnútorným vrstveným sklom vyhovuje triede bezpečnostného zasklenia P4A testovaného proti manuálnemu útoku.
** Kalkulované pre referenčnú veľkosť 120x120 cm s celkovou výškou základne svetlíka 30 cm, sklon strechy 0°.

Nová generácia

Denné svetlo, dizajn a estetika

Maximálna úroveň presvetlenia

Vynikajúca energetická efektivita

Najmodernejší dizajn

Vynikajúce tlmenie hluku

reddot winner 2021

Dizajnový svetlík s plochým sklom

Dizajnový svetlík VELUX s plochým sklom, ktorý je súčasťou našej novej generácie svetlíkov, vnesie do vášho domova kúzlo denného svetla. Elegantný dizajn s plochými a rovnými líniami takmer splynie s rovinou strechy.

Jedinečná konštrukcia so štíhlym rámom a neviditeľným krídlom poskytuje maximum denného svetla a dizajnový výhľad z interiéru – aj s nainštalovaným tienením. Rolety sú diskrétne umiestnené v konštrukcii základnej jednotky medzi spodným a vonkajším sklom a nenarušujú denné svetlo, dizajn ani váš výhľad na oblohu.

Dizajnový svetlík VELUX s plochým sklom sa dodáva s dvojsklom alebo trojsklom a má vynikajúcu energetickú efektivitu a schopnosť tlmiť hluk dažďa, krupobitia alebo dopravy.

rozmery (cm)	*60×60*	*80×80*	*90×60*	*90×90*	*100×100*	*120×90*	*120×120*	*150×80*	*150×100*	*150×120*	*150×150*	*200×60*	*200×100*

Veľkosť otvoru je rovnaká ako veľkosť svetlíka.

Ploché sklo
(ISU 2093)

Elegantná voľba pre strechy so sklonom 2–15°.

Bezrámové zasklenie.

Neotváravá základňa svetlíka
(CFU)

Jedinečná konštrukcia okna so štíhlym rámom a neviditeľným krídlom.

Odolný biely polyuretánový rám s dreveným jadrom.

K dispozícii s dvojsklom alebo trojsklom pre vynikajúci energetický výkon a tlmenie hluku.

Laminované izolačné sklo zvyšuje bezpečnosť.

Zvýšená bezpečnosť*

Diaľkovo ovládaná základňa svetlíka
(CVU)

Elektrický alebo solárny svetlík zaisťuje optimálne vetranie stlačením tlačidla.*

Integrovaný dažďový senzor.

Jedinečná konštrukcia okna so štíhlym rámom a neviditeľným krídlom.

Odolný biely polyuretánový rám s dreveným jadrom.

K dispozícii s dvojsklom alebo trojsklom pre vynikajúci energetický výkon a tlmenie hluku.

Laminované izolačné sklo zvyšuje bezpečnosť.

Zvýšená bezpečnosť*

Elektrický variant vyžaduje pripojenie na 230 V.

Kompletný svetlík sa skladá zo základne a hornej časti, ktoré je nutné objednať samostatne.

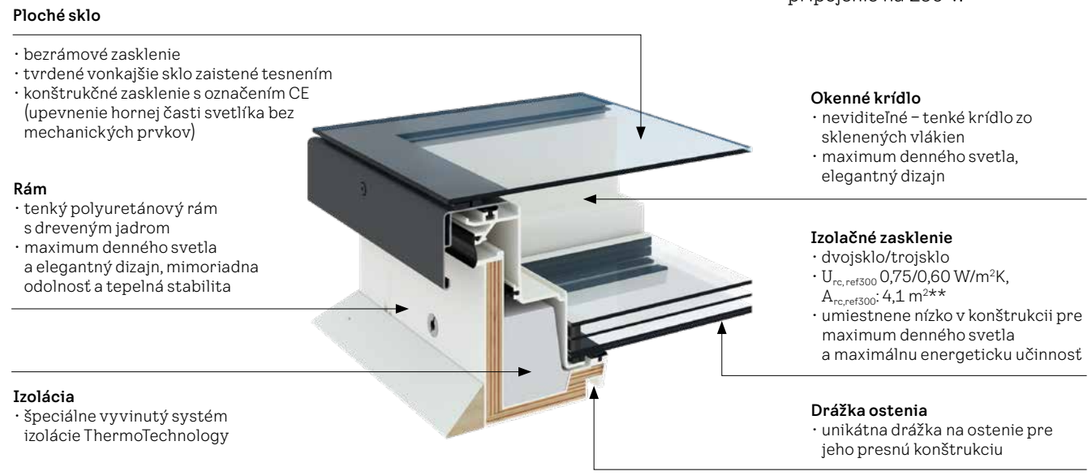

Ďalšie produkty pre väčšie pohodlie

Markíza (MSU)

Zatemňujúca roleta (DSU)

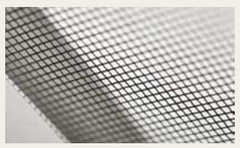

Sieťka proti hmyzu (ZIU)

Kompatibilita s inteligentným ovládaním zdravého vnútorného prostredia VELUX ACTIVE a VELUX App Control

Viac informácií o montážnom príslušenstve a tienení nájdete na www.velux.sk

* Zodpovedá legislatívnym požiadavkám EU na odolnosť voči vlámaniu triedy 2. Bezpečná konštrukcia odolná proti vlámaniu s vnútorným vrstveným sklom vyhovuje triede bezpečnostného zasklenia P4A testovaného proti manuálnemu útoku.
** Kalkulované pre referenčnú veľkosť 120x120 cm s celkovou výškou základne svetlíka 30 cm, sklon strechy 0°.

Pokročilé riešenie svetlíka s izolačným zasklením

Dobrá úroveň presvetlenia
Dobrá energetická efektivita
Klasická konštrukcia
Zvýšené tlmenie hluku

Svetlík s kupolou a zasklením

Presklený svetlík s kupolou VELUX je určený k presvetleniu interiéru pod strechou so sklonom 0–15°. Osvedčené riešenie účinne prepúšťa denné svetlo a čerstvý vzduch cez plochú strechu pri zachovaní vysokej úrovne tepelnej izolácie. Vďaka produktom na ochranu pred slnkom a teplom zároveň neznižuje komfort bývania.

V základni je integrované izolačné dvojsklo účinné ako pre zníženie spotreby energie, tak na zníženie hluku v prípade dažďa, krupobitia alebo iných rušivých vplyvov zvonku. Kupola môže byť z akrylátu alebo polykarbonátu a je k dispozícii v čírom alebo opálovom prevedení.

rozmery (cm)	*60×60*	*60x90*	*80×80*	*90×90*	*100×100*	*90×120*	*120×120*	*100×150*	*150×150**

* Len v neotváravom alebo elektricky ovládanom variante. Veľkosť otvoru je rovnaká ako veľkosť svetlíka.

Číra kupola (ISD 0000/0010)

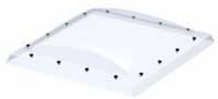

Priehľadný povrch poskytuje jasný výhľad von a dobré denné svetlo.

Opálová kupola (ISD 0100/0110)

Nepriehľadný povrch privádza dovnútra denné svetlo a zároveň zaisťuje súkromie.

Neotváravá základňa (CFP)

Konštrukcia základne z PVC poskytuje dobrú tepelnú izoláciu.

K dispozícii s dvojsklom.

Laminované izolačné sklo zvyšuje bezpečnosť.

Zvýšená bezpečnosť*

Elektricky ovládaná základňa (CVP)

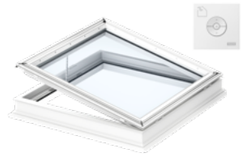

Elektricky ovládaný svetlík privádza čerstvý vzduch stlačením tlačidla.

Integrovaný dažďový senzor.

Konštrukcia základne z PVC.

K dispozícii s dvojsklom.

Laminované izolačné sklo zvyšuje bezpečnosť.

Zvýšená bezpečnosť*

Elektrický variant vyžaduje pripojenie na 230 V.

Kompletný svetlík sa skladá zo základne a hornej časti, ktoré je nutné objednať samostatne.

Kupola
- akrylátová alebo polykarbonátová
- číra alebo nepriehľadná
- výrazné obmedzenie hluku vyvolaného dažďom

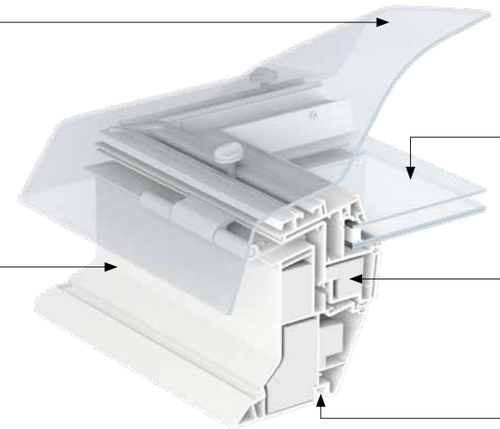

Izolačné zasklenie
- dvojsklo pre lepšiu energetickú výkonnosť
- hodnota U = 0,8 W/m²K Plocha = 3,4 m²**

Izolácia
- špeciálne vyvinutý systém izolácie ThermoTechnology

Rám
- profily z PVC s elegantným hladkým povrchom
- jednoduchá údržba
- jednoduché čistenie

Drážka ostenia
- unikátna drážka na ostenie pre jeho presnú konštrukciu

Ďalšie produkty pre väčšie pohodlie

Markíza (MSG)

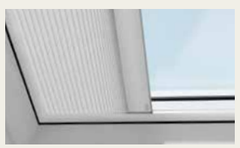

Dvojito plisovaná roleta (FSK/FMK)

Plisovaná roleta (FMG)

Kompatibilita s inteligentným ovládaním zdravého vnútorného prostredia VELUX ACTIVE a VELUX App Control

Viac informácií o montážnom príslušenstve a tienení nájdete na www.velux.sk

* Zodpovedá legislatívnym požiadavkám EU na odolnosť voči vlámaniu triedy 2. Bezpečná konštrukcia odolná proti vlámaniu s vnútorným vrstveným sklom vyhovuje triede bezpečnostného zasklenia P4A testovaného proti manuálnemu útoku.
** Kalkulované pre referenčnú veľkosť 120x120 cm s celkovou výškou základne svetlíka 30 cm, sklon strechy 0°.

Bez izolačného zasklenia.
Pre nevykurované miestnosti a budovy.

Základná úroveň presvetlenia

Základná energetická efektivita

Svetlík s kupolou

Svetlík s kupolou VELUX je jednoduché riešenie presvetlenia plochou strechou pre nevykurované miestnosti alebo budovy, ako sklady, garáže, kôlne alebo menšie priemyselné haly. Je k dispozícii v neotváravom alebo diaľkovo ovládanom prevedení a s dvojvrstvovou alebo trojvrstvovou kupolou.

Svetlík prepúšťa denné svetlo cez plochú strechu a je k dispozícii len s nepriehľadnou kupolou, ktorá má len minimálne nároky na údržbu. Poskytuje rozptýlené denné svetlo, ktoré neoslňuje a je optimálne na prácu v interiéri. Neotváravý svetlík s kupolou je možné vybaviť motorom a umožniť vetranie – stačí dokúpiť sadu na adaptáciu na diaľkové ovládanie.

Pre vyššiu bezpečnosť je k dispozícii so zábranou proti pádu.

K tomuto produktu nie je možné dokúpiť žiadne tieniace doplnky.

rozmery (cm)	*60×60*	*80×80*	*90×60*	*90×90*	*100×100*	*120×90*	*120×120*	*150×100*	*150×150*	*200×100**

* iba so základňou o výške 15 cm
Veľkosť otvoru je rovnaká ako veľkosť svetlíka.

Kupola
(ISJ)

Nepriehľadný povrch poskytuje rozptýlené denné svetlo a zaručuje tak osvetlenie potrebné pre prácu.

K dispozícii sú dvojvrstvové a trojvrstvové kupoly z akrylátu alebo polykarbonátu.

Neotváravá základňa
(CFJ)

Konštrukcia základne z PVC poskytuje základnú tepelnú izoláciu.

Vyberte si základňu s výškou 15 cm, 30 cm alebo 50 cm.

Je možné dodatočne vybaviť motorom na diaľkové ovládanie a účinné odvetrávanie priestoru.

Elektricky ovládaná základňa
(CVJ)

Elektricky ovládaný svetlík privádza čerstvý vzduch stlačením tlačidla. Je potrebné pripojiť k elektrickej sieti.

Konštrukcia základne z PVC poskytuje základnú tepelnú izoláciu.

Vyberte si základňu s výškou 15 cm, 30 cm alebo 50 cm.

Potrebné pripojenie na 230 V.

Set na adaptáciu na diaľkové ovládanie (ZCJ 1210)

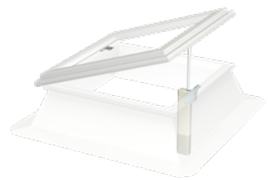

Umožňuje premeniť neotváravý svetlík CFJ na diaľkovo ovládaný.

V kombinácii s náhradným rámom je možné kupoly tretích strán prestaviť na elektricky odvetrávané.

Potrebné pripojenie na 230 V.

Set na adaptáciu na manuálne ovládanie (ZCJ 1112)

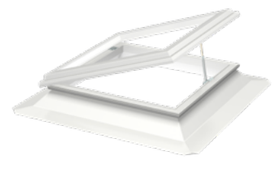

Pomocou tohto setu premeníte svoje neotváravé riešenie svetlíka na otváravé.

V kombinácií so sadou pre výmenu je možné svetlíky iných značiek prestavať na manuálne ovládané.

Rám pre výmenu
(ZCJ 0000)

Pomocou tohto rámu jednoducho vymeníte svoj starý svetlík za nový s kupolou.

Kompatibilné so všetkými základňami svetlíkov s kupolou.

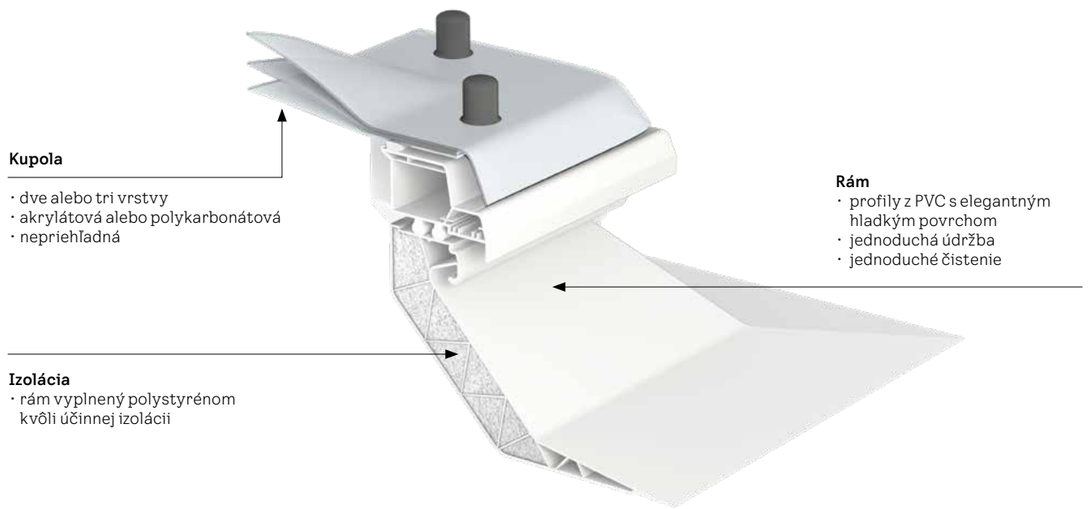

Kompletný svetlík sa skladá zo základne a hornej časti, ktoré je nutné objednať samostatne.

Špeciálne riešenia

pre ploché strechy

Spoločnosť VELUX poskytuje riešenia pre ploché strechy, ktoré zodpovedajú rôznym špecifickým potrebám a úplne vyhovujú stavebným predpisom a legislatívnym požiadavkám. Zaistite si komfortný výlez na strechu alebo odvod dymu.

0–15°

Elektrický strešný výlez pre ploché strechy
(CXU)

Ľahký a bezpečný prístup na strechu pre údržbu a opravy vďaka nášmu inovatívnemu riešeniu.

100100 *100×100* **120120** *120×120* **150100** *150×100*

Elektrický strešný výlez pre ploché strechy

Elektrický strešný výlez je súčasťou novej generácie dizajnových svetlíkov VELUX – prináša rovnaké technické výhody, zlepšuje estetiku a dennú osvetlenosť priestoru a uľahčuje vetranie. Zaisťuje bezpečnosť remeselníkov pri opravách a údržbe strechy, a zároveň vďaka jedinečnej konštrukcii so štíhlym rámom a neviditeľným krídlom poskytuje maximum denného svetla a dizajnový vzhľad. Integrovaný dažďový senzor pre bezstarostné vetranie.

K dispozícii s dvojsklom alebo trojsklom s vylepšenou energetickou účinnosťou a zvukovou izoláciou. Dodáva sa len ako kompletné riešenie vrátane bezpečnostnej a ventilačnej súpravy, ktorá zabraňuje pádu alebo uviaznutiu na streche a súčasne umožňuje komfortné vetranie.
Zvlášť je potrebné objednať hornú jednotku s plochým sklom (pre strechy so sklonom 2°–15°) alebo zaobleným sklom (pre strechy so sklonom 0°–15°).

Tieniace doplnky sú umiestnené vnútri strešného výlezu, preto je najpohodlnejšie inštalovať ich súčasne s výlezom.

Ľahký prístup na strechu
Po prepnutí do servisného režimu pomocou vnútorného spínača a kľúču je možné strešný výlez jednoducho otvoriť a zaistiť.

Bezpečnosť na prvom mieste
Pri výstupe na strechu zostáva výlez bezpečne otvorený. Potom ho remeselník uzavrie a zamkne pomocou vonkajšieho spínača a kľúču, čím zabráni neúmyselnému ovládaniu zvnútra. Bezpečnostná súprava ho spoľahlivo chráni pred prepadnutím a uviaznutím na streche.

Komfortné vetranie
Užši si každodenné jednoduché vyvetranie interiéru pre pohodlnejšie bývanie.

Kompatibilita
Pre zaistenie všetkých kľúčových funkcií – vrátane zabránenia uviaznutiu, ochrany pred pádom a citlivosti dažďového senzoru – musí byť strešní výlez CXU používaný v kombinácii s riadiacou jednotkou KES 305, ktorá je vždy súčasťou dodávky.

Optimálny vnútorný komfort
Elektrický strešný výlez pre remeselníkov je plne kompatibilný s tieniacimi doplnkami pre novú generáciu svetlíkov VELUX. Markíza MSU a zatemňovacia roleta DSU slúžia na reguláciu svetla a tepla, zatiaľ čo sieťka proti hmyzu ZIU umožňuje prístup čerstvého vzduchu bez nechcených návštevníkov.

0–15°

Strešný výlez pre ploché strechy

(CXP)

100100 *100×100* | 090120 *90×120* | 120120 *120×120*

Strešný výlez pre ploché strechy

- Manuálne ovládaný svetlík s funkciou výlezu
- Izolačné dvojsklo
- Laminované vnútorné sklo zabraňujúce roztrieštenia skla do miestnosti v prípade rozbitia
- Dostupný s polykarbonátovou alebo akrylátovou kupolou (čírou alebo opálovou)
- Extra široký uhol otvárania až 60 stupňov pre jednoduchý výstup na strechu
- Vynikajúci útlm hluku
- Hodnota U: 0,86 W/(m²K)*

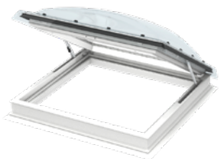

* Kalkulované pre referenčnú veľkosť 120x120 cm s celkovou výškou základne svetlíka 30 cm, sklon strechy 0°. Area: 3.4 m²

0–15°

Svetlovod pre ploché strechy

(TCR/TCF)

60×60

Svetlovod pre ploché strechy

Vďaka pevnému svetlovodu TCR môžete priviesť denné svetlo aj do najtemnejších častí domu. Špeciálny tubus s odrazivosťou až 98 % dokáže preniesť slnečné a mesačné svetlo až na vzdialenosť 6 m.
Ideálne riešenie pre kúpeľne, chodby, schodiská a šatníky.
Svetlovod je k dispozícii tiež s flexibilným tubusom (TCF).
Zdvíhací rám (ZCE) zväčšuje montážnu výšku o 160 mm a je nutné ho zakúpiť samostatne.

	TCR	TCF
	Svetlovod s pevným tubusom	Svetlovod s flexibilným tubusom
Prenos svetla	odráža až 98 % denného svetla	odráža až 85 % denného svetla
Odporúčaná dĺžka	0,9–1,7 m, s predĺžením až 6 m (k dispozícii sú predĺžovacie diely ZTR v dĺžke 62 a 124 cm)	0,9 m bez možnosti predĺženia
Veľkostný kód Priemer tubusu	0K14 35 cm	0K14 35 cm
Montážny rám	60×60 cm	60×60 cm
Príslušenstvo*	ZTL nosič LED osvetlenia ZTB tepelnoizolačný prvok	ZTL nosič LED osvetlenia ZTB tepelnoizolačný prvok

* V predaji samostatne.

0–15°

Zariadenie pre odvod dymu a tepla

(CSP)

Zariadenie pre odvod dymu a tepla

- Elektricky napájané riešenie pre odvod dymu určené do plochých striech
- Certifikácia v súlade s EN 12 101-2:2003
- Otvorenie pre odvod dymu: 500 mm
- Otvorenie pre komfortné vetranie: 150 mm
- Skryté zdvíhacie zariadenie a motory
- Výška rámu: 300 mm
- Vysoko odolný biely rám z PVC
- Nízkoenergetické izolačné zasklenie
- Ochranná kupola
- Bezúdržbové povrchy
- Motorické jednotky sú napájané 24 V a nesmú byť pripojené priamo k elektrickej sieti (230 V)

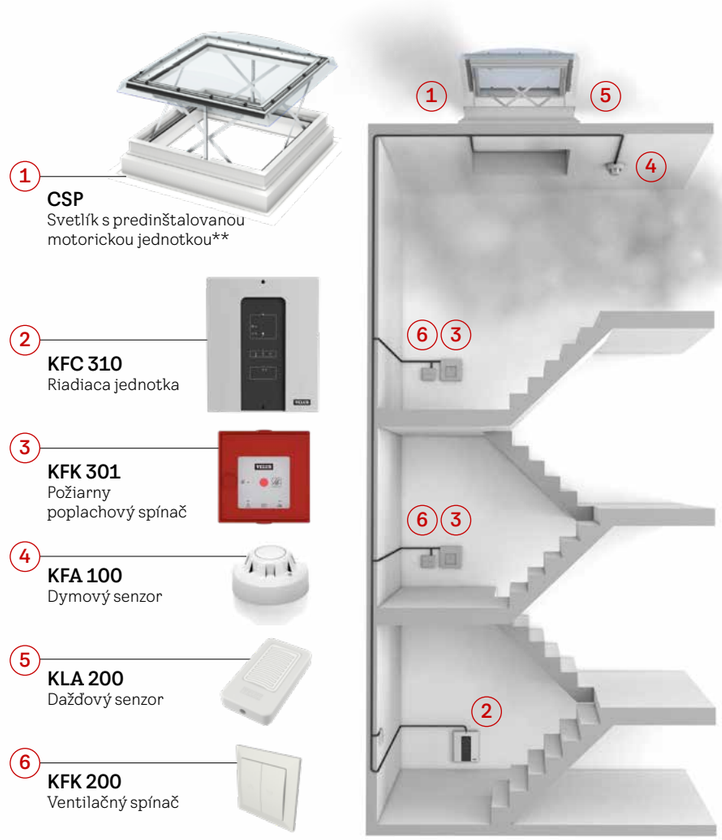

	100100 *100×100*	120120 *120×120*
Hodnota U (W/m²K)	0,99 (Plocha = 3,4 m²)*	
Reakcia na oheň	B-s1,d0	
Geometrická plocha Av, m²	1,13	1,48
Aerodynamická plocha Aa, m²	0,47	0,64

* Kalkulované pre referenčnú veľkosť 120x120 cm s celkovou výškou základne svetlíka 30 cm, sklon strechy 0°.
** Svetlík CSP je dodávaný s integrovaným zdvíhacím rámom ZCE, ďalšie zdvíhacie rámy nie je možné pridať.
Pre kompletnú inštaláciu je potrebné doplniť hornú časť (kopuľu). Plne kompatibilný s riadiacim systémom na odvod dymu VELUX. Pre viac informácií kontaktujte zákaznícke oddelenie VELUX.

Ochrana pred teplom a regulácia svetla

Pre dizajnové svetlíky so zaobleným a plochým sklom

Nová generácia

Markíza (MSU)
Účinná ochrana pred teplom

- Nenápadne umiestnená vnútri svetlíka dodáva interiéru exkluzívny dizajn.
- Tlmí denné svetlo a zabraňuje priamemu oslneniu.
- Chráni miestnosť pred slnečným žiarením.
- Zaisťuje úplné súkromie.

Markíza z polopriehľadnej tkaniny má solárne napájanie a pohodlné diaľkové ovládanie. Rozptyľovaním slnečných lúčov znižuje pasívne zahrievanie a udržuje v miestnosti príjemný chládok.
Vopred spárovaný nástenný ovládač je súčasťou balenia.
Je možné kombinovať so sieťkou proti hmyzu (nie je možné kombinovať so zatemňujúcou roletou).

5070

Kompatibilita	MSU
CVU	✓
CFU	✓
CXU	✓

Nová generácia

Zatemňujúca roleta (DSU)
Dokonalý spánok – vo dne aj v noci

- Nenápadne umiestnená vnútri okna dodáva interiéru exkluzívny dizajn.
- 99,9 % zatemnenie.
- Vynikajúca pre použitie v spálňach a miestnostiach s televíziou alebo domácim kinom.

Zatemňujúca roleta má solárne napájanie a pohodlné diaľkové ovládanie. Kedykoľvek úplne zablokuje prechod svetla zvonku pre zaistenie dobrého spánku v noci a osviežujúceho zdriemnutia počas dňa. Ideálne do spální a ďalších miestností, kde chcete mať úplnú kontrolu nad svetlom.
Vopred spárovaný nástenný ovládač je súčasťou balenia.
Je možné kombinovať so sieťkou proti hmyzu (nie je možné kombinovať s vonkajšou markízou).

4550

Kompatibilita	DSU
CVU	✓
CFU	✓
CXU	✓

Nová generácia

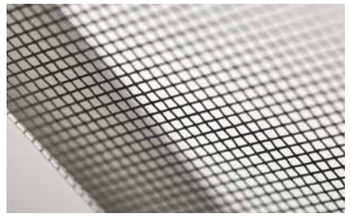

Sieťka proti hmyzu (ZIU)
Čerstvý vzduch bez dotieravého hmyzu

- 100% odolná proti hmyzu.
- Pevná, priehľadná textília nebráni vo výhľade.
- Tkanina odolná proti vetru pre dlhú životnosť.

Užívajte si čerstvý vzduch bez nechcených návštevníkov. Sieťka proti hmyzu v modernom bielom dizajne sa jednoducho inštaluje a je možné ju jednoducho zložiť a vyčistiť. Jej priehľadná tkanina neprekáža vo výhľade. Je možné ju kombinovať s markízou alebo zatemňujúcou roletou.

0000

Kompatibilita	ZIU
CVU	✓
CFU	✓
CXU	✓

Markízy a zatemňujúce rolety sa umiestňujú dovnútra svetlíka. Ich montáž odporúčame uskutočniť súčasne s inštaláciou svetlíka.

Kompatibilné s inteligentným riadením domácnosti – VELUX ACTIVE a App Control.

Pre svetlíky s kupolou a zasklením

Markíza (MSG)
Účinná ochrana pred teplom

- Tlmí denné svetlo a zabraňuje priamemu oslneniu.
- Chráni miestnosť pred slnečným žiarením.
- Zaisťuje úplné súkromie.

Polopriehľadná markíza chrániaca miestnosť pred prehrievaním je umiestnená medzi hornou časťou a základňou svetlíka. Zablokuje slnečné lúče skôr ako stihnú ohriať vzduch v interiéri. Vďaka účinnej ochrane pred teplom udržuje vnútri príjemnú teplotu. Solárne napájaná vonkajšia markíza má pohodlné diaľkové ovládanie a inštaluje sa jednoducho zvonku. Vopred spárovaný nástenný ovládač je súčasťou balenia.

6090

Kompatibilita	MSG
CFP	✓
CVP manuálny	✓
CVP elektrický	✓
CXP	–
CSP	✓

Dvojito plisovaná roleta (FSK/FMK)
Zatemnenie a ochrana pred chladom

- Úplné zatemnenie miestnosti.
- Zvyšuje tepelný komfort.
- Zaisťuje úplné súkromie.

Energeticky účinná zatemňujúca roleta je dekoratívna a zároveň pomáha chrániť miestnosť pred chladom. Dvojito plisovaná tkanina má medzi vrstvami hliníkový náter, ktorý tepelne izoluje a zvyšuje vnútorný komfort.
Roleta ovládaná na diaľku pomocou elektrického pohonu (FMK) alebo solárneho pohonu (FSK) je dostupná v dvoch farbách. Vopred spárovaný nástenný ovládač je súčasťou balenia.

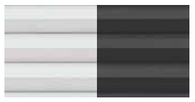

1045 1047

Kompatibilita	FSK	FMK
CFP	✓	✓*
CVP manuálny	–	–
CVP elektrický	✓	✓
CXP	✓**	–
CSP	✓	–

Plisovaná roleta (FMG)
Mäkké svetlo

- Regulácia denného svetla.
- Zaisťuje úplné súkromie.

Priehľadná plisovaná roleta poskytuje kontrolu mäkkého denného svetla prostredníctvom klasického, dekoratívneho riešenia. Tkanina rozptyľuje denné svetlo vstupujúce do miestnosti, zaisťuje príjemné prostredie bez priameho oslnenia a je dostupná v dvoch farbách.
Roleta má komfortné diaľkové ovládanie.
Vopred spárovaný nástenný ovládač je súčasťou balenia.

1016 1259

Kompatibilita	FMG
CFP	✓*
CVP manuálny	–
CVP elektrický	✓
CXP	–
CSP	–

* V prípade inštalácie na neotváravý svetlík je vyžadovaný ovládací systém KUX 110
** Neodporúčame.
Neodporúčame inštaláciu MSG a FSK na svetlíky s opálovou kupolou.
FMK/FMG/FSK môžu byť kombinované so solárnou markízou MSG.

Markízy a plisované rolety sa umiestňujú dovnútra svetlíka. Ich montáž odporúčame uskutočniť súčasne s inštaláciou svetlíka.

Kompatibilné s inteligentným riadením domácnosti – VELUX ACTIVE a App Control.

Montážne príslušenstvo

Pre viac príkladov inštalácie do rôznych strešných konštrukcií si stiahnite príručku Design Guide pre ploché strechy.

Nová generácia

Dizajnový svetlík s plochým sklom
Dizajnový svetlík so zaobleným sklom

Zdvíhací rám s nábehom (ZCU 0015)

Zdvíhací rám s celoobvodovým nábehom, výška 16 cm

Zdvíhací rám (ZCU 1015)

Zdvíhací rám bez nábehu, výška 16 cm, maximálne 3 kusy (len v kombinácii s ZCU 0015)

Montážne lišty (ZZZ 210U)

Montážne lišty ku svetlíkom CFU/CVU, čierna farba

Parotesná fólia (BBX)

Napojenie svetlíka na parotesnú vrstvu plochej strechy

Svetlík s kupolou a zasklením

Zdvíhací rám s nábehom (ZCE 0015)

Zdvíhací rám s celoobvodovým nábehom, výška 16 cm

Zdvíhací rám (ZCE 1015)

Zdvíhací rám bez nábehu, výška 16 cm, maximálne 3 kusy (len v kombinácii s ZCE 0015)

Montážne lišty (ZZZ 210)

Montážne lišty ku svetlíkom CFP/CVP/CXP/CSP

Parotesná fólia (BBX)

Napojenie svetlíka na parotesnú vrstvu plochej strechy

Svetlík s kupolou

Zábrana proti pádu (ZZZ 257)

Montážne lišty (ZZZ 210J)

Sada pre výmenu (ZCJ 0000)

Pre jednoduchú montáž starých svetlíkov so zachovaním pôvodnej konštrukcie. Potrebujete tiež kupolu ISJ a sadu pre adaptáciu na diaľkové ovládanie ZCJ 1210.

Sada pre adaptáciu na diaľkové ovládanie (ZCJ 1210)

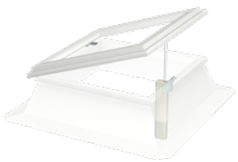

Umožňuje premeniť neotváravý svetlík CFJ na diaľkovo ovládaný. V kombinácii so sadou pre výmenu možno svetlíky iných značiek prestavať na elektricky ovládané.

Sada pre adaptáciu na manuálne ovládanie (ZCJ 1112)

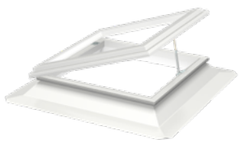

Pomocou tejto sady premeníte svoje neotváravé riešenie svetlíka na otváravé. V kombinácii so sadou pre výmenu možno svetlíky iných značiek prestavať na manuálne ovládané.

Dizajnový svetlík (CFU/CVU + ISU) – betonová konštrukcia

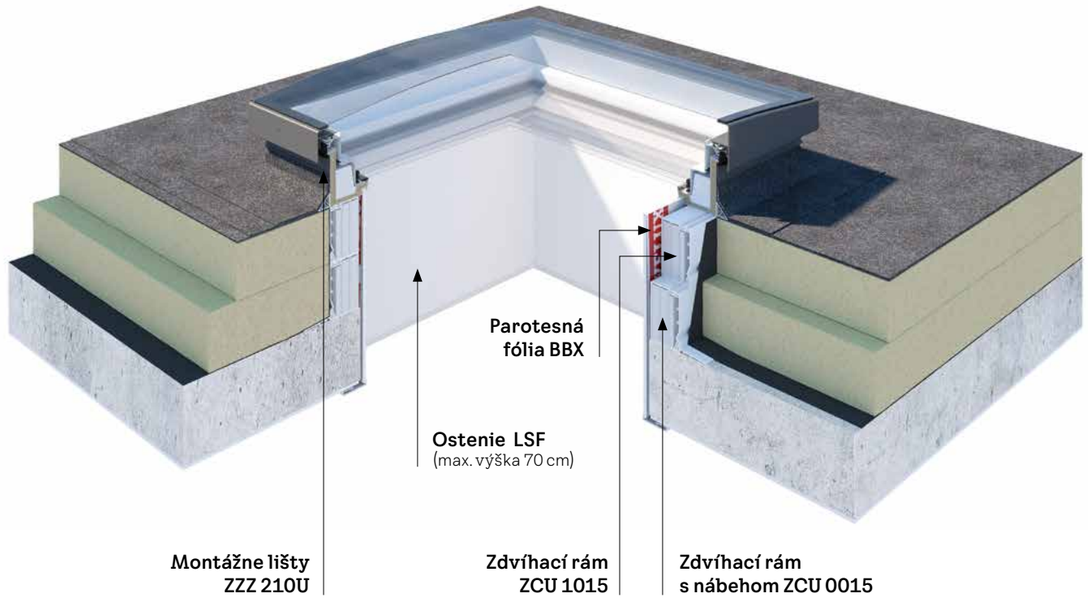

Ostenie pre svetlíky (LSF)

Perfektná vnútorná úprava

Prefabrikované vnútorné ostenie VELUX pre svetlíky bolo navrhnuté s cieľom zefektívniť a urýchliť montáž. Je vyrobené z PVC a jeho biela farba ideálne odráža a rozptyľuje denné svetlo v miestnosti. Riešenie všetko v jednom zahŕňa: PVC panely, parozábranu a kryciu lištu.

Bezúdržbové ostenie VELUX je určené do plochých striech so sklonom do 5°, čo umožňuje jeho použitie pre väčšinu svetlíkov. Môže byť použité pre všetky svetlíky VELUX.

Inteligentné riadenie domácnosti

Vyberte si z našej kompletnej ponuky inteligentného riadenia také, ktoré vám najlepšie vyhovuje. Pre každého máme niečo – od jednoduchého nástenného ovládača až po plne automatizované riešenie VELUX ACTIVE, ktoré riadi kvalitu vnútorného prostredia.

Diaľkové ovládanie		Inteligentné ovládanie	
VELUX diaľkový ovládač (KLI 310–313)	**VELUX Touch** (KLR 300)	**VELUX App Control** (KIG 300)	**VELUX ACTIVE with NETATMO** (KIX 300)
Vopred spárovaný pre jednoduché pripojenie	Vnútorný komfort len dotykom prstov	Interiér pod kontrolou, nech ste kdekoľvek	Zdravý domov každý deň
· Ľahké ovládanie jedného výrobku vnútri domu	· Nezávislý na WiFi – diaľkové ovládanie v rámci domácnosti · Ovládanie rôznych výrobkov · Časovač ventilácie · Rýchly a jednoduchý prístup k často používaným funkciám · Prístupný všetkým členom domácnosti	· Využíva WiFi – diaľkové ovládanie odkiaľkoľvek prostredníctvom smartfónu · Možnosť osobného časovania · Ovládanie rôznych výrobkov · Zoskupovanie výrobkov · Časovač ventilácie · Ovládanie hlasom · Možnosť rozšírenia na systém VELUX ACTIVE · Kompatibilný s Apple a Google	· Obsahuje všetky funkcie VELUX App · Automatické ovládanie vnútornej klímy pomocou senzorického merania · Využíva údaje o počasí · Aktuálne údaje o kvalite vnútorného prostredia
	Ďalšie funkcie u jednotlivých výrobkov		
Je súčasťou balenia	Cena: 113,01/**139,00 EUR**	Cena: 108,13/**133,00 EUR**	Cena: 214,63/**264,00 EUR**

io-homecontrol® je označenie modernej a bezpečnej rádiovej technológie, ktorá sa jednoducho inštaluje. Všetky výrobky s označením io-homecontrol® dokážu navzájom komunikovať, čo prispieva k pohodliu, bezpečnosti a úsporám energie.
www.io-homecontrol.com

VELUX Softvérové rozhranie KLF 150

Umožňuje jednoduchú integráciu elektrických a solárnych výrobkov VELUX do riešenia inteligentnej domácnosti alebo externých systémov správy budov.

VELUX Záložný zdroj KLB 100

Zdroj napájania elektrických výrobkov pre prípad výpadku elektriny.

Vnútorný komfort jednoduchým dotykom prsta

VELUX Touch – KLR 300

VELUX Touch vám doma dá skvelý pocit istoty, že máš každé diaľkovo ovládané strešné okno, svetlík i roletu vždy na dosah ruky.

- Ovládanie rôznych elektricky/solárne napájaných výrobkov VELUX v rámci domu
- 15 minútový časovač vetrania
- Prístupný všetkým členom domácnosti
- Nezávislý na WiFi

Čo vám to prinesie?
Po večernej sprche môžete nechať otvorené okno, ktoré sa po 15 minútach automaticky zavrie.

Interiér pod kontrolou, nech ste kdekoľvek

VELUX App Control – KIG 300

Ovládanie elektricky/solárne napájaných výrobkov VELUX z telefónu, nech už ste kdekoľvek. Otvárajte/zatvárajte okná a sťahujte/vyťahujte rolety jednoduchým prejdením prstom po displeji. Jednotlivé aj skupinové ovládanie rôznych výrobkov v celom dome.

- Plánované vetranie
- Personalizované ovládanie domácnosti odkiaľkoľvek
- Možnosti rozšírenia na systém VELUX ACTIVE

Čo vám to prinesie?
Vraciate sa z dovolenky? Príďte do vyvetraného domova! Niekoľkými kliknutiami zaistíte svojej rodine príjemne čerstvý vzduch.

Zdravý domov každý deň

VELUX ACTIVE with NETATMO – KIX 300

VELUX ACTIVE je riešenie pre inteligentnú domácnosť, ktoré prepojí vaše diaľkovo ovládané výrobky spoločne.

- Vetranie a tienenie na základe senzorického merania kvality vnútorného prostredia (teplota, vlhkosť, CO_2)
- Riadenie prostredníctvom aplikácie
- Ovládanie hlasom

Čo vám to prinesie?
Nastavíte si otvorenie strešného okna napríklad na 8 hodín a ráno vás zobudí svieži vánok. Prší? Žiadny problém! Aplikácia sa prispôsobí predpovedi počasia.

Download on the App Store · GET IT ON Google Play · works with Hey Google · Works with Apple HomeKit

iPhone, iPod a iPad sú registrované obchodné značky spoločnosti Apple Inc. registrované v USA a ďalších krajinách. HomeKit je ochranná známka spoločnosti Apple Inc. Google a Google Play sú ochranné známky spoločnosti Google LLC.

Plánovanie do posledného detailu

Najdôležitejšie rozmery pre plánovanie

Nová generácia

Dizajnový svetlík s plochým sklom

Dizajnový svetlík so zaobleným sklom

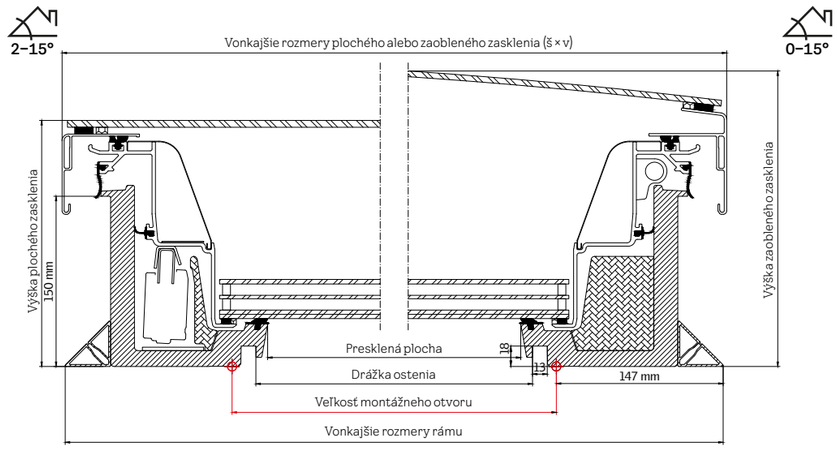

Rozmery cm	Veľkosť montážneho otvoru mm (š × v)	Vonkajšie rozmery rámu mm (š × v)	Presklená plocha mm (š × v)	Presklená plocha (m^2)	Rozmery drážky vnútorného ostenia mm (š × v)	Šírka vonkajšieho profilu s plochým a zaobleným zasklením mm (š × v)	Výška zaobleného zasklenia mm	Čistá hmotnosť, kombinácia CVU 0220Q/ CVU 0225Q so zaobleným zasklením	Čistá hmotnosť, kombinácia CVU 0220Q/ CVU 0225Q s plochým zasklením
60×60	600×600	893×893	538×538	0,29	559×559	901×901	253	54,4/57,3 kg	52,8/55,8 kg
80×80	800×800	1093×1093	738×738	0,54	759×759	1101×1101	262	73,3/78,3 kg	71,2/76,3 kg
90×60	900×600	1193×893	835×538	0,45	859×559	1201×901	268	67,3/71,6 kg	65,4/69,7 kg
90×90	900×900	1193×1193	835×835	0,70	859×859	1201×1201	268	83,9/90,3 kg	81,7/88,0 kg
100×100	1000×1000	1293×1293	938×938	0,88	959×959	1301×1301	273	95,4/103,2 kg	93,1/100,9 kg
120×90	1200×900	1493×1193	1138×835	0,95	1159×859	1501×1201	286	100,2/108,6 kg	97,8/106,1 kg
120×120	1200×1200	1493×1493	1138×1138	1,30	1159×1159	1501×1501	286	120,3/131,3 kg	123,0/134,0 kg
150×80	1500×800	1793×1093	1438×738	1,06	1459×759	1801×1101	310	129,9/142,3 kg	141,3/153,8 kg
150×100	1500×1000	1793×1293	1438×938	1,35	1459×959	1801×1301	310	126,2/137,7 kg	129,5/141,0 kg
150×120	1500×1200	1793×1493	1438×1138	1,64	1459×1159	1801×1501	310	179,5/197,9 kg	189,1/207,5 kg
150×150	1500×1500	1793×1793	1438×1438	2,07	1459×1459	1801×1801	310	211,7/234,5 kg	223,2/246,0 kg
200×60	2000×600	2293×893	1938×538	1,04	1959×559	2301×901	359	152,1/164,7 kg	148,9/161,5 kg
200×100	2000×1000	2293×1293	1938×938	1,82	1959×959	2301×1301	359	188,2/208,6 kg	206,5/226,9 kg

Dizajnový svetlík s plochým sklom ISU 2093	$U_{rc,ref\,300}$ (W/m^2K)	g	R_w (dB)	τ_v	Priepustnosť vzduchu	Reakcia na oheň
CFU 0020 / CVU 0220 / CVU 0320, dvojsklo	**0,75** [1)]	0,52	39(-1;-5)	0,68	4	C-s2, d2
CFU 0025 / CVU 0225 / CVU 0325, trojsklo	**0,60** [1)]	0,49	41(-1;-5)	0,63	4	C-s2, d2
CXU 0220, dvojsklo	**0,80** [1)]	0.52	39(-1;-5)	0.68	4	C-s2, d2
CXU 0225, trojsklo	**0,70** [1)]	0,49	41(-1;-5)	0,63	4	C-s2, d2

[1)] Kalkulované podľa normy EN 1873:2014+A1:2016, pre referenčnú veľkosť 120x120 cm s celkovou výškou základne svetlíka 30 cm, $A_{rc,ref300}$ = 4,1 m^2.

Dizajnový svetlík so zaobleným sklom ISU 1093	$U_{rc,ref\,300}$ (W/m^2K)	g	R_w (dB)	τ_v	Priepustnosť vzduchu	Reakcia na oheň
CFU 0020 / CVU 0220 / CVU 0320 , dvojsklo	**0,65** [1)]	0,52	39(-1;-5)	0,69	4	C-s2, d2
CFU 0025 / CVU 0225 / CVU 0325, trojsklo	**0,55** [1)]	0,49	42(-1;-5)	0,63	4	C-s2, d2
CXU 0220, dvojsklo	**0,75** [1)]	0.52	39(-1;-5)	0,68	4	C-s2, d2
CXU 0225, trojsklo	**0,65** [1)]	0,49	42(-1;-5)	0,63	4	C-s2, d2

[1)] Kalkulované metódou podľa EN 1873:2014+A1:2016, pre referenčnú veľkosť 120x120 cm s celkovou výškou základne svetlíka 30 cm, $A_{rc,ref300}$ = 4,4 m^2.

Svetlík s kupolou a zasklením

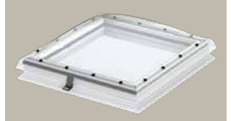

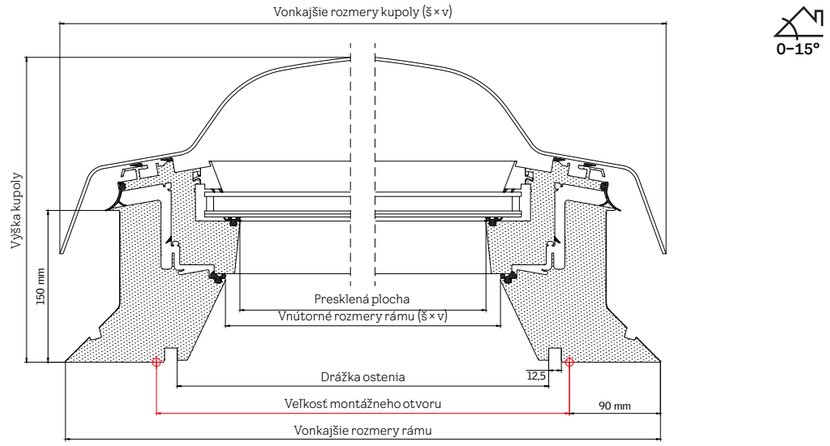

Rozmery cm	Veľkosť montážneho otvoru mm (š × v)	Vonkajšie rozmery rámu mm (š × v)	Vnútorné rozmery rámu mm (š × v)	Presklená plocha mm (š × v)	Presklená plocha (m^2)	Rozmery drážky vnútorného ostenia mm (š × v)	Vonkajší rozmer kupoly mm (š × v)	Výška kupoly mm	Čistá hmotnosť, kombinácia CVP s kupolou
60×60	600×600	780×780	463,4×463,4	435×435	0,19	559×559	791×791	307	32 kg
90×60	900×600	1080×780	763,4×463,4	735×435	0,40	859×559	1091×791	307	41 kg
80×80	800×800	980×980	663,4×663,4	635×635	0,32	759×759	991×991	307	46 kg
90×90	900×900	1080×1080	763,4×763,4	735×735	0,54	859×859	1091×1091	357	56 kg
120×90	1200×900	1380×1080	1063,4×763,4	1035×735	0,76	1159×859	1391×1091	357	69 kg
100×100	1000×1000	1180×1180	863,4×863,4	835×835	0,70	959×959	1191×1191	357	66 kg
150×100	1500×1000	1680×1180	1363,4×863,4	1335×835	1,12	1459×959	1691×1191	407	92 kg
120×120	1200×1200	1380×1380	1063,4×1063,4	1035×1035	1,07	1159×1159	1391×1391	407	87 kg
150×150	1500×1500	1680×1680	1363,4×1363,4	1335×1335	1,78	1459×1459	1691×1691	407	132 kg

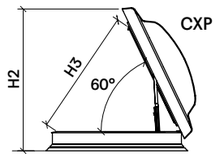

Rozmery cm	H2 mm	H3 mm
120×90	1359	1187
100×100	1177	987
120×120	1359	1187

	U $W/(m^2K)$	g akryl./polykarbon.	R_w (dB)	τ_v akryl./polykarbon.	Priepustnosť vzduchu	Reakcia na oheň
CFP 0073QV + ISD 0000 (akrylátová) alebo ISD 0010 (polykarbonátová)	**0,80** [1)]	0,53/0,50	36(-1;-4)	0,72/0,70	A3	B-s1,d0
CFP 0073QV + ISD 0100 (akrylátová) alebo ISD 0110 (polykarbonátová)	**0,80** [1)]	0,20/0,23	36(-1;-4)	0,25/0,26	A3	B-s1,d0
CVP 0673QV + ISD 0000 (akrylátová) alebo ISD 0010 (polykarbonátová)	**0,80** [1)]	0,53/0,50	36(-1;-4)	0,72/0,70	A3	B-s1,d0
CVP 0673QV + ISD 0100 (akrylátová) alebo ISD 0110 (polykarbonátová)	**0,80** [1)]	0,20/0,23	36(-1;-4)	0,25/0,26	A3	B-s1,d0
CXP 0473QV + ISD 0000 (akrylátová) alebo ISD 0010 (polykarbonátová)	**0,86** [1)]	0,53/0,50	36(-1;-4)	0,72/0,70	4	B-s1,d0
CXP 0473QV + ISD 0100 (akrylátová) alebo ISD 0110 (polykarbonátová)	**0,86** [1)]	0,20/0,23	36(-1;-4)	0,25/0,26	4	B-s1,d0

[1)] Kalkulované podľa normy EN 1873:2014+A1:2016, plocha A = 3,4 m^2
Kalkulované pre referenčnú veľkosť 120×120 cm s celkovou výškou základne svetlíka 30 cm, sklon strechy 0°.

Svetlík s kupolou

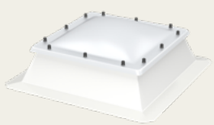

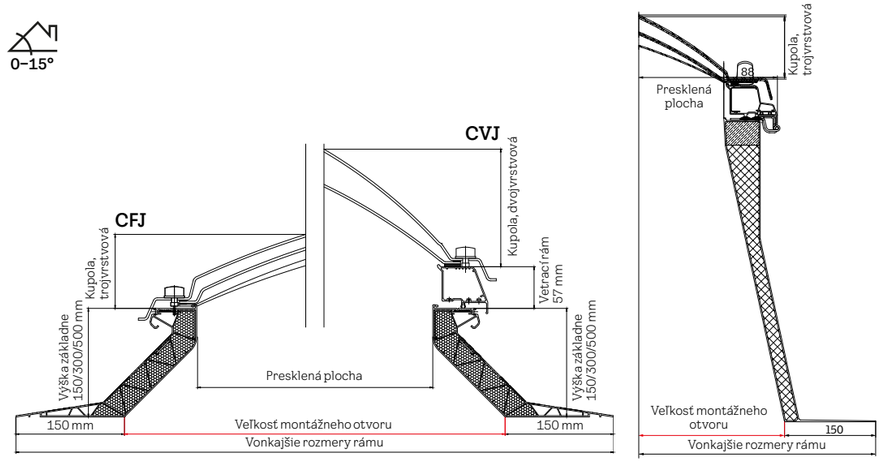

Rozmery cm	Veľkosť montážneho otvoru mm (š × v)	Vonkajšie rozmery rámu mm (š × v)	Presklená plocha mm (š × v)	Presklená plocha (m^2)	Kupola dvojvrstvová/ trojvrstvová mm	Čistá hmotnosť základne svetlíka 15/30/50 cm
60×60	600×600	900×900	400×400	0,16	137	7/11/15 kg
80×80	800×800	1100×1100	600×600	0,36	177	10/14/20 kg
90×60	900×600	1200×900	700×400	0,28	177	9/31/19 kg
90×90	900×900	1200×1200	700×700	0,49	197	11/16/23 kg
100×100	1000×1000	1300×1300	800×800	0,64	217	12/18/25 kg
120×90	1200×900	1500×1200	1000×700	0,70	197	13/18/26 kg
120×120	1200×1200	1500×1500	1000×1000	1,00	268	14/21/30 kg
150×100	1500×1000	1800×1300	1300×800	1,04	217	15/22/31 kg
150×150	1500×1500	1800×1800	1300×1300	1,69	328	18/26/38 kg
200×100	2000×1000	2300×1300	1800×800	1,44	217	17 kg

V rozmere 200x100 dostupné iba s výškou základne 15 cm.

	U W/(m^2K)	g akryl./polykarbon.	R_w (dB)	τ_v akryl./polykarbon.	Priepustnosť vzduchu	Reakcia na oheň
CFJ 0010 or CFJ 1010 +ISJ 0102 (akrylátová) alebo ISJ 0112 (polykarbonátová)	2.2[1)]	0.75/0.52	20	0.80/0.52	-	trieda E / B-s2, d0
CFJ 0010 or CFJ 1010 +ISJ 0103 (akrylátová) alebo ISJ 0113 (polykarbonátová)	1.7[1)]	0.69/0.47	22	0.75/0.46	-	trieda E / B-s2, d0
CVJ 0210 or CVJ 1210 + ISJ 0102 (akrylátová) alebo ISJ 0112 (polykarbonátová)	2.0[2)]	0.75/0.52	20	0.80/0.52	-	trieda E / B-s2, d0
CVJ 0210 or CVJ 1210 + ISJ 0103 (akrylátová) alebo ISJ 0113 (polykarbonátová)	1.6[2)]	0.69/0.47	22	0.75/0.46	-	trieda E / B-s2, d0

Uvedené hodnoty sú pre rámy z PVC a výšku 15 a 30 cm.
[1)] A = 2,6 m^2
[2)] A = 3,1 m^2

Veľkostná tabuľka

Svetlík so zaobleným zasklením CFU/CVU

Svetlík s plochým zasklením CFU/CVU

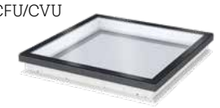

Elektrický výlez pre ploché strechy so zaobleným alebo plochým sklom CXU

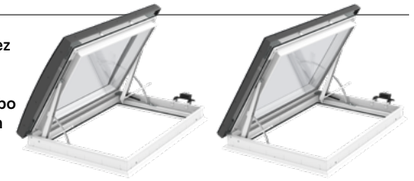

Svetlík s kupolou a zasklením CFP/CVP

Strešný výlez CXP

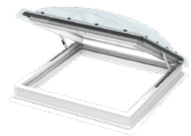

Zariadenie pre odvod dymu a tepla CSP

Svetlík s kupolou CFJ/CVJ

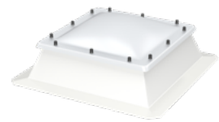

mm		výška 600	800	900	1000	1200	1500	2000
šírka	600	CFU CVU CFP CVP CFJ CVJ **060060**		CFU CVU CFJ CVJ **090060**				CFU CVU **200060**
	800		CFU CVU CFP CVP CFJ CVJ **080080**				CFU CVU **150080**	
	900	CFP CVP **060090**		CFU CVU CFP CVP CFJ CVJ **090090**		CFU CVU CFJ CVJ **120090**		
	1000				CFU CVU CXU CFP CVP CFJ CVJ CSP CXP **100100**		CFU CVU CXU CFJ CVJ **150100**	CFU CVU CFJ CVJ **200100**
	1200			CFP CVP CXP **090120**		CFU CVU CXU CFP CVP CFJ CVJ CSP CXP **120120**	CFU CVU **150120**	
	1500				CFP CVP **100150**		CFU CVU CFP CVP CFJ CVJ **150150**	

CVU, CXU, CVJ – obdĺžnikové veľkosti svetlíkov musia byť inštalované kratšou stranou v smere sklonu strechy. Pri všetkých diaľkovo ovládaných obdĺžnikových veľkostiach sa svetlík otvára na dlhej strane.

CVP, CXP – obdĺžnikové veľkosti svetlíkov musia byť inštalované dlhšou stranou v smere sklonu strechy. Pri všetkých diaľkovo ovládaných obdĺžnikových veľkostiach sa svetlík otvára na kratšej strane.

rozmery (cm)	*60×60*	*80×80*	*90×60*	*90×90*	*100×100*	*120×90*	*120×120*	*150×80*	*150×100*	*150×120*	*150×150*	*200×60*	*200×100*
Počet motorov v elektrickom/solárnom svetlíku CVU	samo-statný motor	samo-statný motor	samo-statný motor	samo-statný motor	samo-statný motor	samo-statný motor	samo-statný motor	samo-statný motor	samo-statný motor	duálny motor	duálny motor	duálny motor	duálny motor
Počet PV panelov v solárnom svetlíku CVU	1	1	1	1	1	1	2	2	2	2	2	2	2

Ceny

Nová generácia

			Veľkostný kód *Rozmer rámu v cm*	060060 *60×60*	080080 *80×80*	090060 *90×60*	090090 *90×90*	100100 *100×100*	120090 *120×90*	120120 *120×120*	150080 *150×80*	150100 *150×100*	150120 *150×120*	150150 *150×150*	200060 *200×60*	200100 *200×100*
Dizajnový svetlík so zaobleným sklom																
Horná časť																
ISU 1093	Zaoblené zasklenie			521,14 **641,00**	620,33 **763,00**	574,80 **707,00**	689,43 **848,00**	765,85 **942,00**	796,75 **980,00**	995,93 **1 225,00**	926,83 **1 140,00**	1 011,38 **1 244,00**	1 187,80 **1 461,00**	1 378,86 **1 696,00**	1 049,59 **1 291,00**	1 447,97 **1 781,00**
Základňa		$U_{rc,ref500}$ (W/m²K)*														
CFU 0020Q	Neotváravá základňa, dvojsklo	**0,65**		386,99 **476,00**	460,98 **567,00**	426,83 **525,00**	512,20 **630,00**	569,11 **700,00**	591,87 **728,00**	694,31 **854,00**	626,02 **770,00**	711,38 **875,00**	801,63 **986,00**	932,52 **1 147,00**	711,38 **875,00**	978,05 **1 203,00**
CFU 0025Q	Neotváravá základňa, trojsklo	**0,55**		502,44 **618,00**	599,19 **737,00**	554,47 **682,00**	665,85 **819,00**	739,02 **909,00**	769,11 **946,00**	902,44 **1 110,00**	813,01 **1 000,00**	924,39 **1 137,00**	1 042,28 **1 282,00**	1 213,01 **1 492,00**	924,39 **1 137,00**	1 271,54 **1 564,00**
CVU 0220Q	Elektricky ovládaná základňa, dvojsklo	**0,65**		1 095,93 **1 348,00**	1 169,92 **1 439,00**	1 135,77 **1 397,00**	1 221,14 **1 502,00**	1 278,05 **1 572,00**	1 300,81 **1 600,00**	1 403,25 **1 726,00**	1 334,96 **1 642,00**	1 420,33 **1 747,00**	1 510,57 **1 858,00**	1 641,46 **2 019,00**	1 420,33 **1 747,00**	1 686,99 **2 075,00**
CVU 0225Q	Elektricky ovládaná základňa, trojsklo	**0,55**		1 211,38 **1 490,00**	1 308,13 **1 609,00**	1 263,41 **1 554,00**	1 374,80 **1 691,00**	1 447,97 **1 781,00**	1 478,05 **1 818,00**	1 611,38 **1 982,00**	1 521,95 **1 872,00**	1 633,33 **2 009,00**	1 751,22 **2 154,00**	1 921,95 **2 364,00**	1 633,33 **2 009,00**	1 980,49 **2 436,00**
CVU 0320Q	Otváravá základňa na solárny pohon, dvojsklo	**0,65**		1 095,93 **1 348,00**	1 169,92 **1 439,00**	1 135,77 **1 397,00**	1 221,14 **1 502,00**	1 278,05 **1 572,00**	1 300,81 **1 600,00**	1 403,25 **1 726,00**	1 334,96 **1 642,00**	1 420,33 **1 747,00**	1 510,57 **1 858,00**	1 641,46 **2 019,00**	1 420,33 **1 747,00**	1 686,99 **2 075,00**
CVU 0325Q	Otváravá základňa na solárny pohon, trojsklo	**0,55**		1 211,38 **1 490,00**	1 308,13 **1 609,00**	1 263,41 **1 554,00**	1 374,80 **1 691,00**	1 447,97 **1 781,00**	1 478,05 **1 818,00**	1 611,38 **1 982,00**	1 521,95 **1 872,00**	1 633,33 **2 009,00**	1 751,22 **2 154,00**	1 921,95 **2 364,00**	1 633,33 **2 009,00**	1 980,49 **2 436,00**
CXU S20001	Elektrická základňa, dvojsklo, obsahuje bezpečnostnú súpravu s dažďovým senzorom KFS 302 a riadiacou jednotku KES 305	**0,75**		- **-**	- **-**	- **-**	- **-**	3 290,24 **4 047,00**	- **-**	3 853,65 **4 740,00**	- **-**	3 930,08 **4 834,00**	- **-**	- **-**	- **-**	- **-**
CXU S20002	Elektrická základňa, trojsklo, obsahuje bezpečnostnú súpravu s dažďovým senzorom KFS 302 a riadiacou jednotku KES 305	**0,65**		- **-**	- **-**	- **-**	- **-**	4 058,53 **4 992,00**	- **-**	4 790,24 **5 892,00**	- **-**	4 890,24 **6 015,00**	- **-**	- **-**	- **-**	- **-**
Dizajnový svetlík s plochým sklom																
Horná časť																
ISU 2093	Ploché zasklenie			374,80 **461,00**	446,34 **549,00**	413,01 **508,00**	495,93 **610,00**	550,41 **677,00**	572,36 **704,00**	715,45 **880,00**	666,67 **820,00**	726,83 **894,00**	853,66 **1 050,00**	991,06 **1 219,00**	754,47 **928,00**	1 040,65 **1 280,00**
Základňa		$U_{rc,ref500}$ (W/m²K)*														
CFU 0020Q	Neotváravá základňa, dvojsklo	**0,75**		386,99 **476,00**	460,98 **567,00**	426,83 **525,00**	512,20 **630,00**	569,11 **700,00**	591,87 **728,00**	694,31 **854,00**	626,02 **770,00**	711,38 **875,00**	801,63 **986,00**	932,52 **1 147,00**	711,38 **875,00**	978,05 **1 203,00**
CFU 0025Q	Neotváravá základňa, trojsklo	**0,60**		502,44 **618,00**	599,19 **737,00**	554,47 **682,00**	665,85 **819,00**	739,02 **909,00**	769,11 **946,00**	902,44 **1 110,00**	813,01 **1 000,00**	924,39 **1 137,00**	1 042,28 **1 282,00**	1 213,01 **1 492,00**	924,39 **1 137,00**	1 271,54 **1 564,00**
CVU 0220Q	Elektricky ovládaná základňa, dvojsklo	**0,75**		1 095,93 **1 348,00**	1 169,92 **1 439,00**	1 135,77 **1 397,00**	1 221,14 **1 502,00**	1 278,05 **1 572,00**	1 300,81 **1 600,00**	1 403,25 **1 726,00**	1 334,96 **1 642,00**	1 420,33 **1 747,00**	1 510,57 **1 858,00**	1 641,46 **2 019,00**	1 420,33 **1 747,00**	1 686,99 **2 075,00**
CVU 0225Q	Elektricky ovládaná základňa, trojsklo	**0,60**		1 211,38 **1 490,00**	1 308,13 **1 609,00**	1 263,41 **1 554,00**	1 374,80 **1 691,00**	1 447,97 **1 781,00**	1 478,05 **1 818,00**	1 611,38 **1 982,00**	1 521,95 **1 872,00**	1 633,33 **2 009,00**	1 751,22 **2 154,00**	1 921,95 **2 364,00**	1 633,33 **2 009,00**	1 980,49 **2 436,00**
CVU 0320Q	Otváravá základňa na solárny pohon, dvojsklo	**0,75**		1 095,93 **1 348,00**	1 169,92 **1 439,00**	1 135,77 **1 397,00**	1 221,14 **1 502,00**	1 278,05 **1 572,00**	1 300,81 **1 600,00**	1 403,25 **1 726,00**	1 334,96 **1 642,00**	1 420,33 **1 747,00**	1 510,57 **1 858,00**	1 641,46 **2 019,00**	1 420,33 **1 747,00**	1 686,99 **2 075,00**
CVU 0325Q	Otváravá základňa na solárny pohon, trojsklo	**0,60**		1 211,38 **1 490,00**	1 308,13 **1 609,00**	1 263,41 **1 554,00**	1 374,80 **1 691,00**	1 447,97 **1 781,00**	1 478,05 **1 818,00**	1 611,38 **1 982,00**	1 521,95 **1 872,00**	1 633,33 **2 009,00**	1 751,22 **2 154,00**	1 921,95 **2 364,00**	1 633,33 **2 009,00**	1 980,49 **2 436,00**
CXU S20001	Elektrická základňa, dvojsklo, obsahuje bezpečnostnú súpravu s dažďovým senzorom KFS 302 a riadiacou jednotku KES 305	**0,80**		- **-**	- **-**	- **-**	- **-**	3 290,24 **4 047,00**	- **-**	3 853,65 **4 740,00**	- **-**	3 930,08 **4 834,00**	- **-**	- **-**	- **-**	- **-**
CXU S20002	Elektrická základňa, trojsklo, obsahuje bezpečnostnú súpravu s dažďovým senzorom KFS 302 a riadiacou jednotku KES 305	**0,70**		- **-**	- **-**	- **-**	- **-**	4 058,53 **4 992,00**	- **-**	4 790,24 **5 892,00**	- **-**	4 890,24 **6 015,00**	- **-**	- **-**	- **-**	- **-**

* Kalkulované pre referenčnú veľkosť 120×120 cm s celkovou výškou základne svetlíka 30 cm, sklon strechy 0 °.
Všetky elektrické a solárne svetlíky v obdĺžnikových veľkostiach sa otvárajú na dlhšej strane.

Montážne príslušenstvo															
ZCU 0015	Zdvíhací rám pre ploché strechy, 160 mm s nábehom	227,64 **280,00**	243,09 **299,00**	240,65 **296,00**	253,66 **312,00**	260,98 **321,00**	264,23 **325,00**	292,68 **360,00**	273,98 **337,00**	303,25 **373,00**	326,83 **402,00**	355,28 **437,00**	313,82 **386,00**	373,17 **459,00**
ZCU 1015	Zdvíhací rám pre ploché strechy, 160 mm bez nábehu	195,12 **240,00**	208,13 **256,00**	205,69 **253,00**	217,07 **267,00**	223,58 **275,00**	226,02 **278,00**	250,41 **308,00**	234,96 **289,00**	259,35 **319,00**	279,67 **344,00**	304,88 **375,00**	268,29 **330,00**	320,33 **394,00**
ZZZ 210U	Montážne lišty	47,97 **59,00**	51,22 **63,00**	50,41 **62,00**	52,85 **65,00**	54,47 **67,00**	55,28 **68,00**	60,98 **75,00**	57,72 **71,00**	63,41 **78,00**	68,29 **84,00**	74,80 **92,00**	65,85 **81,00**	78,05 **96,00**
BBX 0000	Parotěsná fólie	25,20 **31,00**	26,83 **33,00**	26,83 **33,00**	28,46 **35,00**	29,27 **36,00**	29,27 **36,00**	32,52 **40,00**	30,89 **38,00**	34,15 **42,00**	36,59 **45,00**	39,84 **49,00**	34,96 **43,00**	41,46 **51,00**
LSF 2000	Ostenie**	276,42 **340,00**	303,25 **373,00**	296,75 **365,00**	316,26 **389,00**	329,27 **405,00**	335,77 **413,00**	355,28 **437,00**	339,02 **417,00**	362,60 **446,00**	369,11 **454,00**	395,12 **486,00**	378,86 **466,00**	411,38 **506,00**

** Ostenie pre ploché strechy. Riešenie všetko v jednom zahŕňa PVC panely, manžetu z parotesnej fólie a krycie lišty.

Ochrana pred teplom a regulácia svetla															
MSU	Solárna markíza pre ochranu pred teplom	337,40 **415,00**	352,03 **433,00**	344,72 **424,00**	359,35 **442,00**	366,67 **451,00**	373,98 **460,00**	381,30 **469,00**	378,05 **465,00**	388,62 **478,00**	418,70 **515,00**	458,54 **564,00**	411,38 **506,00**	480,49 **591,00**
DSU	Solárna zatemňujúca roleta	337,40 **415,00**	352,03 **433,00**	344,72 **424,00**	359,35 **442,00**	366,67 **451,00**	373,98 **460,00**	381,30 **469,00**	378,05 **465,00**	388,62 **478,00**	418,70 **515,00**	458,54 **564,00**	411,38 **506,00**	480,49 **591,00**
ZIU	Manuálna sieť proti hmyzu	80,49 **99,00**	83,74 **103,00**	82,11 **101,00**	85,37 **105,00**	87,80 **108,00**	89,43 **110,00**	91,06 **112,00**	90,24 **111,00**	92,68 **114,00**	100,00 **123,00**	108,94 **134,00**	97,56 **120,00**	114,63 **141,00**

Nie je možné vzájomne kombinovať markízu MSU a roletu DSU, vyberte vždy iba 1 doplnok. MSU a DSU je možné kombinovať so sieťou proti hmyzu ZIU.

Ceny bez DPH
Ceny s DPH 23 %

			Veľkostný kód *Rozmer rámu v cm*	060060 *60×60*	060090 *60×90*	080080 *80×80*	090090 *90×90*	100100 *100×100*	090120 *90×120*	120120 *120×120*	100150 *100×150*	150150 *150×150*
Presklený svetlík s kupolou												
Horná časť												
ISD 0000/0100	Akrylátová kupola, číra/opálová			225,20 **277,00**	248,78 **306,00**	268,29 **330,00**	298,37 **367,00**	331,71 **408,00**	344,72 **424,00**	430,89 **530,00**	438,21 **539,00**	596,75 **734,00**
ISD 0010/0110	Polykarbonátová kupola, číra/opálová			243,90 **300,00**	268,29 **330,00**	290,24 **357,00**	322,76 **397,00**	358,54 **441,00**	372,36 **458,00**	465,85 **573,00**	473,17 **582,00**	644,72 **793,00**
Základňa		U_w (W/m²K)*										
CFP 0073QV	Neotváravá základňa, dvojsklo	**0,80**		351,22 **432,00**	387,80 **477,00**	418,70 **515,00**	465,04 **572,00**	517,07 **636,00**	537,40 **661,00**	630,89 **776,00**	646,34 **795,00**	847,97 **1 043,00**
CVP 0073U	Manuálne ovládaná základňa, dvojsklo	**0,87**		480,49 **591,00**	517,07 **636,00**	547,97 **674,00**	594,31 **731,00**	646,34 **795,00**	666,67 **820,00**	760,16 **935,00**	775,61 **954,00**	- **-**
CVP 0673QV	Elektricky ovládaná základňa, dvojsklo	**0,80**		995,12 **1 224,00**	1 031,71 **1 269,00**	1 062,60 **1 307,00**	1 108,94 **1 364,00**	1 160,98 **1 428,00**	1 181,30 **1 453,00**	1 274,80 **1 568,00**	1 290,24 **1 587,00**	1 491,87 **1 835,00**
CSP 1073Q	Svetlík pre odvod dymu, dvojsklo	**0,99**		- **-**	- **-**	- **-**	- **-**	1 886,99 **2 321,00**	- **-**	2 302,44 **2 832,00**	- **-**	- **-**
CXP 0473Q	Manuálne ovládaný strešný výlez, dvojsklo	**0,86**		- **-**	- **-**	- **-**	- **-**	1 034,15 **1 272,00**	1 075,61 **1 323,00**	1 261,79 **1 552,00**	- **-**	- **-**
Montážne príslušenstvo												
ZCE 0015	Zdvíhací rám pre ploché strechy, 160 mm s nábehom			216,26 **266,00**	229,27 **282,00**	231,71 **285,00**	241,46 **297,00**	248,78 **306,00**	251,22 **309,00**	278,86 **343,00**	288,62 **355,00**	338,21 **416,00**
ZCE 1015	Zdvíhací rám pre ploché strechy, 160 mm bez nábehu			195,12 **240,00**	205,69 **253,00**	208,13 **256,00**	217,07 **267,00**	223,58 **275,00**	226,02 **278,00**	250,41 **308,00**	259,35 **319,00**	304,88 **375,00**
ZZZ 210	Montážne lišty			47,97 **59,00**	50,41 **62,00**	51,22 **63,00**	52,85 **65,00**	54,47 **67,00**	55,28 **68,00**	60,98 **75,00**	63,41 **78,00**	74,80 **92,00**
BBX 0000	Parotesná fólia			25,20 **31,00**	26,83 **33,00**	26,83 **33,00**	28,46 **35,00**	29,27 **36,00**	29,27 **36,00**	32,52 **40,00**	34,15 **42,00**	39,84 **49,00**
LSF 2000	Ostenie**			276,42 **340,00**	296,75 **365,00**	303,25 **373,00**	316,26 **389,00**	329,27 **405,00**	335,77 **413,00**	355,28 **437,00**	362,60 **446,00**	395,12 **486,00**

* Kalkulované pre referenčnú veľkosť 120×120 cm s celkovou výškou základne svetlíka 30 cm, sklon strechy 0 °.
** Ostenie pre ploché strechy. Riešenie všetko v jednom zahŕňa PVC panely, manžetu z parotesnej fólie a krycie lišty.
Všetky elektrické a manuálne svetlíky v obdĺžnikových veľkostiach sa otvárajú na kratšej strane.
Tieniace doplnky nie sú kompatibilné so strešným výlezom CXP. Neodporúčame inštaláciu MSG a FSK na svetlíky s opálovou kupolou.

Ochrana pred teplom a regulácia svetla												
MSG	Solárna markíza na ochranu pred teplom		281,30 **346,00**	287,80 **354,00**	293,50 **361,00**	300,00 **369,00**	305,69 **376,00**	312,20 **384,00**	317,89 **391,00**	324,39 **399,00**	- **-**
FMG	Elektrická plisovaná roleta		243,09 **299,00**	247,97 **305,00**	253,66 **312,00**	258,54 **318,00**	264,23 **325,00**	269,11 **331,00**	274,80 **338,00**	279,67 **344,00**	330,08 **406,00**
FMK	Elektrická dvojite plisovaná roleta		272,36 **335,00**	278,05 **342,00**	283,74 **349,00**	290,24 **357,00**	295,93 **364,00**	301,63 **371,00**	308,13 **379,00**	313,82 **386,00**	369,92 **455,00**
FSK	Solárna dvojite plisovaná roleta		272,36 **335,00**	278,05 **342,00**	283,74 **349,00**	290,24 **357,00**	295,93 **364,00**	301,63 **371,00**	308,13 **379,00**	313,82 **386,00**	369,92 **455,00**

Pre elektrické doplnky inštalované na neelektrické svetlíky je potrebné objednať ovládací systém KUX 110 (154 EUR s DPH).

			Veľkostný kód *Rozmer rámu v cm*	060060 *60×60*	080080 *80×80*	090060 *90×60*	090090 *90×90*	100100 *100×100*	120090 *120×90*	120120 *120×120*	150100 *150×100*	150150 *150×150*	200100 *200×100*
Svetlík s kupolou													
Horná časť													
ISJ 0102	dvojvrstvová akrylátová kupola			151,22 **186,00**	179,67 **221,00**	166,67 **205,00**	200,00 **246,00**	221,95 **273,00**	230,89 **284,00**	288,62 **355,00**	292,68 **360,00**	399,19 **491,00**	419,51 **516,00**
ISJ 0103	trojvrstvová akrylátová kupola			204,07 **251,00**	243,09 **299,00**	224,39 **276,00**	269,92 **332,00**	300,00 **369,00**	311,38 **383,00**	389,43 **479,00**	395,12 **486,00**	539,02 **663,00**	566,67 **697,00**
ISJ 0112	dvojvrstvová polykarbonátová kupola			173,17 **213,00**	206,50 **254,00**	191,06 **235,00**	230,08 **283,00**	255,28 **314,00**	265,85 **327,00**	331,71 **408,00**	336,59 **414,00**	459,35 **565,00**	482,11 **593,00**
ISJ 0113	trojvrstvová polykarbonátová kupola			234,15 **288,00**	278,86 **343,00**	257,72 **317,00**	309,76 **381,00**	343,90 **423,00**	357,72 **440,00**	447,15 **550,00**	454,47 **559,00**	619,51 **762,00**	650,41 **800,00**
Základňa		U_w (W/m²K)* 2 vrstvy/3 vrstvy											
CFJ 0010	Neotváravá základňa, 15 cm	**2,2/1,7**		226,83 **279,00**	269,92 **332,00**	250,41 **308,00**	300,00 **369,00**	333,33 **410,00**	346,34 **426,00**	406,50 **500,00**	417,07 **513,00**	546,34 **672,00**	573,17 **705,00**
CFJ 1010	Neotváravá základňa, 30cm	**2,2/1,7**		283,74 **349,00**	337,40 **415,00**	312,20 **384,00**	374,80 **461,00**	417,07 **513,00**	433,33 **533,00**	508,13 **625,00**	521,14 **641,00**	683,74 **841,00**	- **-**
CFJ 2020	Neotváravá základňa, 50cm	**2,1/1,7**		521,14 **641,00**	621,14 **764,00**	574,80 **707,00**	690,24 **849,00**	766,67 **943,00**	797,56 **981,00**	934,96 **1 150,00**	958,54 **1 179,00**	1 257,72 **1 547,00**	- **-**
CVJ 0210	Elektricky ovládaná základňa, 15 cm	**2,0/1,6**		809,76 **996,00**	852,85 **1 049,00**	833,33 **1 025,00**	882,93 **1 086,00**	916,26 **1 127,00**	929,27 **1 143,00**	989,43 **1 217,00**	1 000,00 **1 230,00**	1 129,27 **1 389,00**	1 156,10 **1 422,00**
CVJ 1210	Elektricky ovládaná základňa, 30cm	**2,0/1,6**		903,25 **1 111,00**	946,34 **1 164,00**	926,83 **1 140,00**	976,42 **1 201,00**	1 009,76 **1 242,00**	1 022,76 **1 258,00**	1 082,93 **1 332,00**	1 093,50 **1 345,00**	1 222,76 **1 504,00**	- **-**
CVJ 2220	Elektricky ovládaná základňa, 50cm	**2,0/1,6**		1 269,92 **1 562,00**	1 313,01 **1 615,00**	1 293,50 **1 591,00**	1 343,09 **1 652,00**	1 376,42 **1 693,00**	1 389,43 **1 709,00**	1 449,59 **1 783,00**	1 460,16 **1 796,00**	1 589,43 **1 955,00**	- **-**
Montážne príslušenstvo													
ZZZ 210J	Montážne lišty			66,67 **82,00**	70,73 **87,00**	69,92 **86,00**	73,98 **91,00**	76,42 **94,00**	77,24 **95,00**	85,37 **105,00**	88,62 **109,00**	104,07 **128,00**	- **-**
ZCJ 0000	Sada pre výmenu			151,22 **186,00**	165,85 **204,00**	158,54 **195,00**	174,80 **215,00**	182,11 **224,00**	189,43 **233,00**	217,07 **267,00**	234,96 **289,00**	- **-**	- **-**
ZCJ 1210	Sada pre adaptáciu na diaľkové ovládanie			582,11 **716,00**	582,11 **716,00**	- **-**	582,11 **716,00**	582,11 **716,00**	- **-**	582,11 **716,00**	- **-**	- **-**	- **-**
ZCJ 1112	Sada pre adaptáciu na manuálne ovládanie			384,55 **473,00**	384,55 **473,00**	384,55 **473,00**	384,55 **473,00**	384,55 **473,00**	384,55 **473,00**	384,55 **473,00**	384,55 **473,00**	- **-**	- **-**
ZZZ 257	Zábrana proti pádu			67,48 **83,00**	95,93 **118,00**	86,99 **107,00**	113,01 **139,00**	131,71 **162,00**	136,59 **168,00**	169,92 **209,00**	178,05 **219,00**	239,84 **295,00**	- **-**

* Kalkulované pre referenčnú veľkosť 120×120 cm s celkovou výškou základne svetlíka 30 cm, sklon strechy 0 °.
Všetky elektrické svetlíky v obdĺžnikových veľkostiach sa otvárajú na dlhšej strane.

Dodacie termíny zistíte na www.velux.sk, prípadne kontaktujte zákaznícke oddelenie VELUX alebo svojho najbližšieho predajcu.

Ceny bez DPH
Ceny s DPH 23 %

Kód výrobku *Priemer tubusu* *Inštalačný rám*		OK14 *⌀ 35 cm* *60x60 cm*
Svetlovody pre ploché strechy		
Svetlovody s pevným tubusom		
TCR 0010	Svetlovod pre ploché strechy s akrylátovou kupolou	479,67 **590,00**
Predlžovacie diely pre svetlovody s pevným tubusom		
ZTR 0062	Predlžovací diel 62 cm	63,41 **78,00**
ZTR 0124	Predlžovací diel 124 cm	108,94 **134,00**
Svetlovod s flexibilným tubusom		
TCF 0010	Svetlovod pre ploché strechy s akrylátovou kupolou	372,36 **458,00**
Montážne doplnky		
ZCE 0015	Nadstavec základne	196,75 **242,00**
ZTL 014	Nosič LED osvetlenia pre svetlovod	82,93 **102,00**
ZZZ 210 014	Montážne lišty	53,66 **66,00**
ZTB 2002	Izolačný difúzer	58,54 **72,00**

Nákupom balíčku ušetríš 33 €

RIEŠENIE PRE DEŇ AJ NOC		
TCR 0K14 S00C01	Balíček: svetlovod pre ploché strechy s pevným tubusom + nosič LED osvetlenia TCR 0K14 0010P1 + TCR 0K14 0010P2 + ZTL 014	535,77 **659,00**
TCF 0K14 S00C01	Balíček: svetlovod pre ploché strechy s flexibilným tubusom + nosič LED osvetlenia TCF 0K14 0010 + ZTL 014	428,46 **527,00**

Príslušenstvo na zariadenia na odvod dymu a tepla		
KFC 310	Riadiaca jednotka	589,43 **725,00**
KFA 100 WW	Dymový senzor	137,40 **169,00**
KFK 301	Požiarny poplašný spínač	82,93 **102,00**
KFK 200 WW	Doplnkový ventilačný spínač	46,34 **57,00**
KLA 200 WW	Dažďový senzor	78,05 **96,00**

Ceny bez DPH
Ceny s DPH 23 %

Ďalšie inšpirácie na www.velux.sk/referencne-stavby

Multifunkčná hala v obci Klaus, Rakúsko
Architekt: Dietcrich | Untertifaller Architekten
Fotograf: Patricia Weisskirchner

Podpora

V každej fáze práce s našimi produktami vám ponúkame podporu a pomoc

Architekti a projektanti

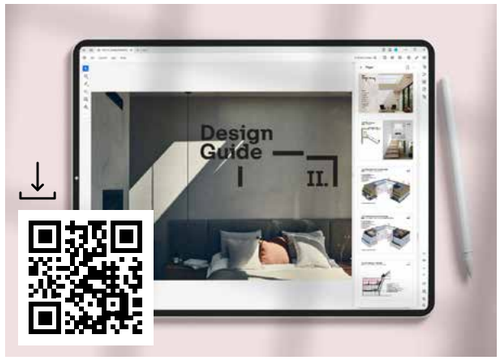

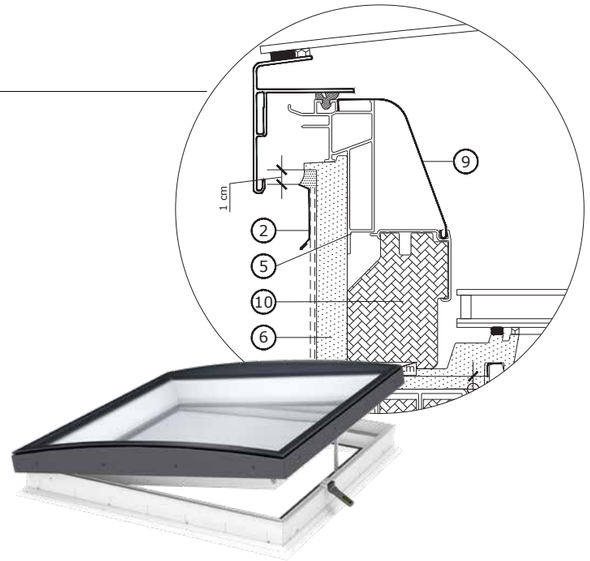

Osobné poradenstvo
Ponúkame špecifikáciu produktových riešení pre konkrétne projekty a poradenstvo pri riešení denného osvetlenia.

Kontaktujte nás:
architekt.sk@velux.com
2D detaily stiahnete na:
installationdetail.velux.com

BIM a CAD objekty
Projektanti, ktorí používajú ArchiCAD, AutoCAD, Revit a ³dsMax môžu využiť množstvo hotových knižníc objektov.

Stiahnete na:
www.velux.sk/bim-cad

Montážne firmy

Podpora montáže
Montážnym partnerom ponúkame bezplatnú konzultáciu a asistenciu priamo v teréne. O túto asistovanú montáž s prítomnosťou technika VELUX je potrebné požiadať v dostatočnom predstihu.

montaznik@velux.com

Odborné školenia
Pre montážne firmy pravidelne organizujeme online aj prezenčné školenia. Zoznámte sa s aktuálnou ponukou školení VELUX a rozšírte si svoje odborné vedomosti a schopnosti.

www.velux.sk/skolenia

Záruka

Záruka a servis VELUX
Na svetlíky sa vzťahuje 10-ročná záruka spoločnosti VELUX, na tieniace doplnky 2-ročná.

Podrobnosti nájdete na www.velux.sk/prakticke-rady/zaruka-velux

10 Rokov Záruka

2 Roky Záruka

Všetky ceny v katalógu sú v eurách a ide o odporúčané maloobchodné ceny. Sadzba DPH je 20%. Uvedené ceny sú orientačné a nepredstavujú ponuku k uzatvoreniu kúpnej zmluvy. Informácie o aktuálnych predajných cenách si vyžiadajte od svojho predajcu alebo montážnych firiem.

Kvôli termínu dodania kontaktujte zákaznické oddelenie VELUX alebo svojho predajcu.

Spoločnosť VELUX nezodpovedá za chyby v katalógoch, brožúrach a iných tlačených materiáloch. Spoločnosť VELUX si vyhradzuje právo meniť svoje výrobky a ich ceny bez predchádzajúceho upozornenia. Aktuálne ceny sú dostupné na www.velux.sk.

ŠETRITE PRÍRODU A STIAHNITE SI KATALÓG ELEKTRONICKY

VELUX SLOVENSKO spol. s r.o.

Sídlo firmy:
Galvaniho 17/A, 821 04 Bratislava

Odborník:
Telefón: 02/ 33 000 555
predajca@velux.com
montaznik@velux.com
architekt.sk@velux.com

Zákazník:
Telefón: 02 / 33 000 543
info.sk@velux.com

Showroom Bratislava:
- Ukážka výrobkov
- Konzultačné služby

www.velux.sk

V-SK 0126 © 2026 VELUX GROUP ® VELUX, VELUX LOGO SÚ REGISTROVANÉ OCHRANNÉ ZNÁMKY. VELUX SLOVENSKO, S. R. O. SI VYHRADZUJE PRÁVO NA ZMENU SORTIMENTU A NEZODPOVEDÁ ZA CHYBY V TOMTO MATERIÁLI V DÔSLEDKU TECHNOLÓGIE TLAČE SA FARBY MATERIÁLOV ALEBO VÝROBKOV MÔŽU LÍŠIŤ OD SKUTOČNOSTI.